1/10th SCALE R/C FWD HIGH PERFORMANCE CAR

M-05 CHASSIS

ASSEMBLY KIT 組み立てキット

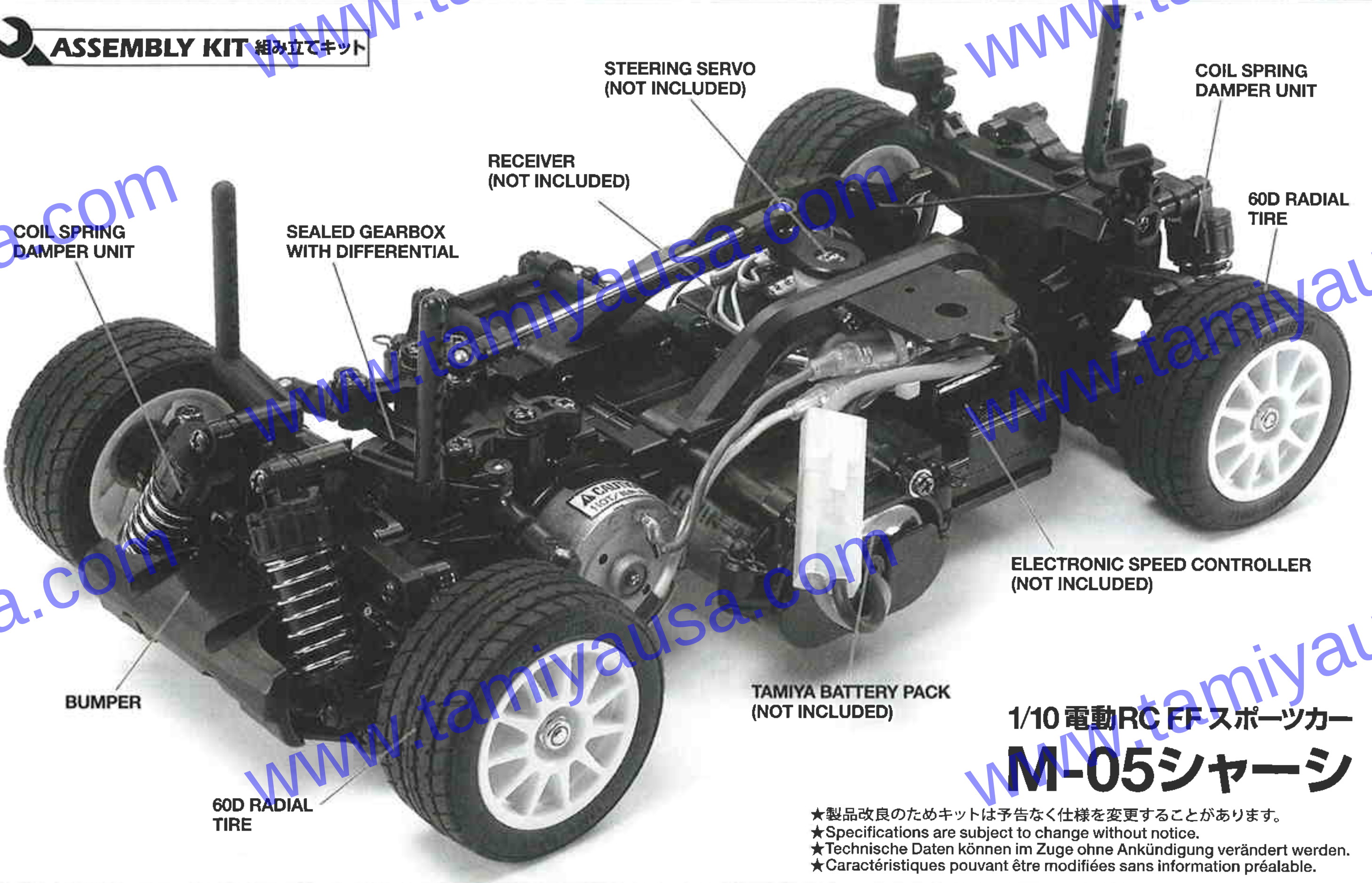

1/10 電動RC FFスポーツカー

M-05シャーシ

★製品改良のためキットは予告なく仕様を変更することがあります。
★Specifications are subject to change without notice.
★Technische Daten können im Zuge ohne Ankündigung verändert werden.
★Caractéristiques pouvant être modifiées sans information préalable.

ボディ、RC装置、走行用バッテリーはキットに含まれません。

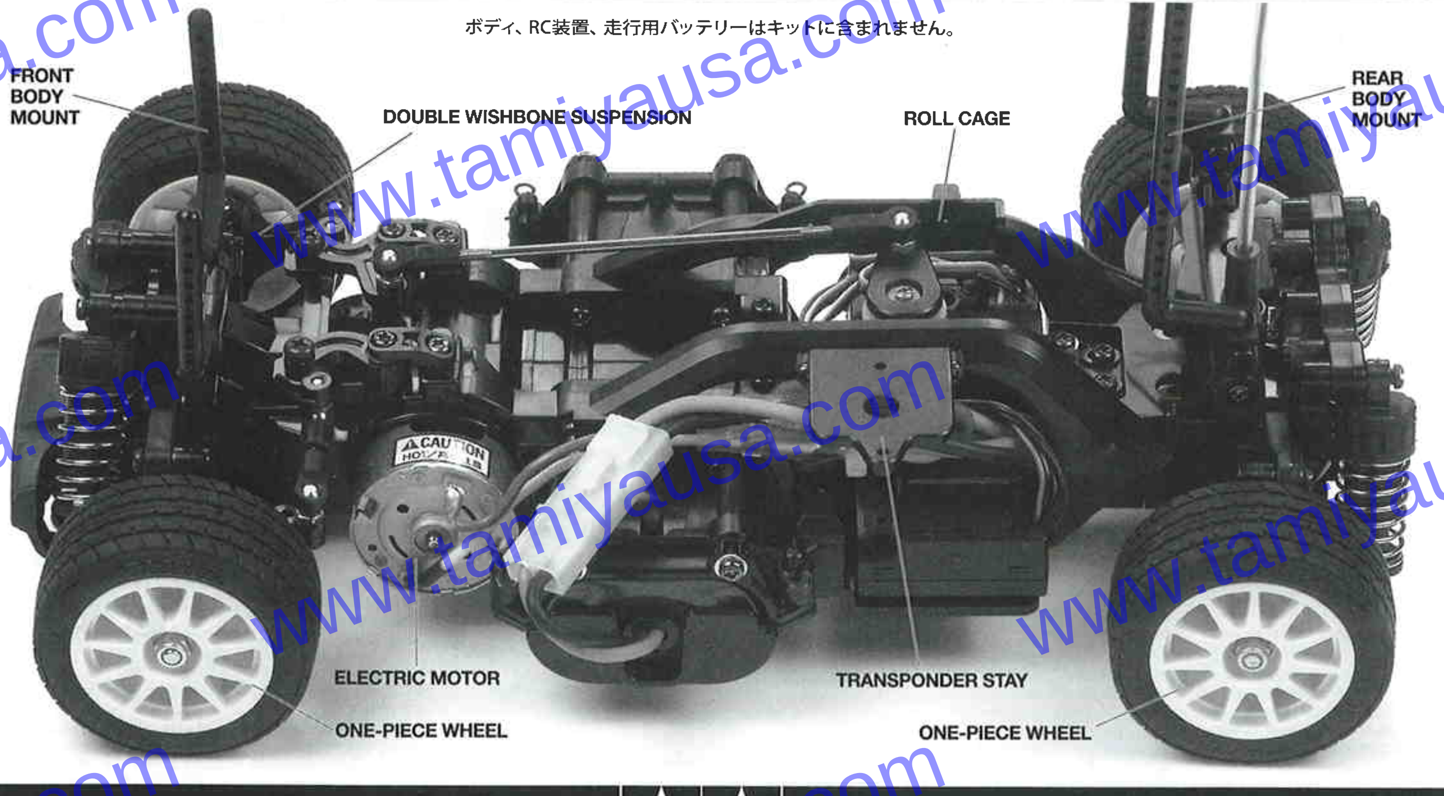

TAMIYA, INC. 3-7 ONDAWARA, SURUGA-KU, SHIZUOKA JAPAN

www.tamiyausa.com

M-05 CHASSIS

●小学生や組み立てになれない方は、模型にくわしい方にお手伝いをお願いしてください。

組み立てる前に用意する物
ITEMS REQUIRED
ERFORDERLICHES ZUBEHÖR
OUTILLAGE NECESSAIRE

《ラジオコントロールメカ》
このRCカーには、ESC（FETアンプ）付き2チャンネルプロポセット（小型受信機、小型ESC（FETアンプ）、標準型サーボのセットがお勧めです。）をご使用ください。他社製品を使用した場合、それによって生じた不具合につきましては保証いたしかねますのでご了承願います。
★取り扱いについては、それぞれの説明書をご覧ください。

《走行用バッテリー・充電器》
このキットはタミヤ走行用バッテリー専用です。専用充電器とともにご用意ください。

《使用できるサーボの大きさ》
Suitable servo size
Grösse der Servos
Dimensions max des servos

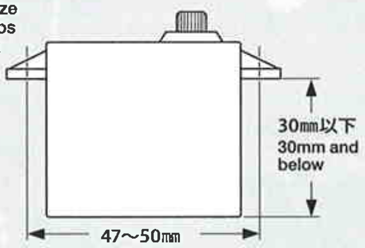

★標準型サーボをお使いください。小型サーボは搭載出来ません。
★Use standard size servo. Small size servo cannot be installed.
★Servos in Standardgröße verwenden. Kleinere Servos können nicht eingebaut werden.
★Utiliser un servo de taille standard. Un mini-servo ne peut pas être installé.

RADIO CONTROL UNIT
Standard 2 channel R/C unit plus electronic speed controller is suggested for this model (combination of small size receiver, electronic speed controller and standard size servo is recommended).
★Read and follow instructions supplied with R/C unit.
POWER SOURCE
This kit is designed to use a Tamiya battery pack. Charge battery according to manual supplied with battery.

FERNSTEUER-EINHEIT
Für dieses Modell wird eine übliche RC-Einheit mit einem elektronischen Fahrregler vorgeschlagen (eine Kombination eines kleinen Empfängers mit elektronischem Fahrregler und Servo in Normalgröße wird empfohlen).
★Lesen und befolgen Sie die der RC-Einheit beiliegende Anleitung.
STOMQUELLE
Für diesen Bausatz benötigt man den Tamiya Akkupack. Den Akku gemäß Anweisung aufladen.

ENSEMBLE DE RADIOCOMMANDE
Pour piloter ce modèle, nous vous suggérons d'employer un ensemble de radiocommande 2 voies standard avec variateur de vitesse électronique (récepteur et variateur de taille mini et servo de taille standard recommandés).
★Lire et suivre les instructions fournies avec l'ensemble R/C.
ALIMENTATION
Le moteur qui équipe ce modèle peut être alimenté par un pack d'accus Tamiya. Charger le pack selon les indications du manuel du pack et du chargeur.

タミヤ・エクスペックSPプロポ / ESC（FETアンプ）付き
Tamiya EXPEC SP 2-channel R/C system
Tamiya EXPEC SP 2-Kanal R/C System
Ensemble R/C Tamiya EXPEC SP 2 voies
（※ESCはエレクトロニック スピード コントローラーの略です。）

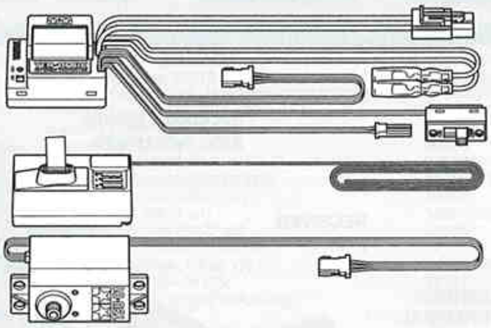

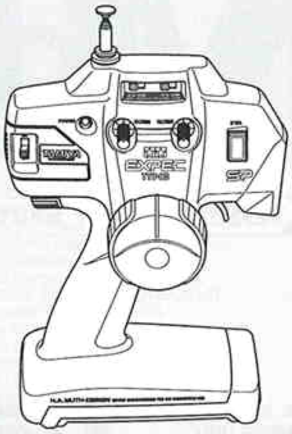

★小型サイズのESC、受信機をお勧めします。
★Small size ESC and receiver are recommended.
★Fahrregler und Empfänger kleiner Größe werden empfohlen.
★Récepteur et variateur électronique de petite taille recommandés.

ESC（FETアンプ）付き2チャンネルプロポ
2-channel R/C unit with electronic speed controller
2-Kanal RC-Einheit mit elektronischem Fahrregler
Ensemble R/C 2 voies avec variateur électronique

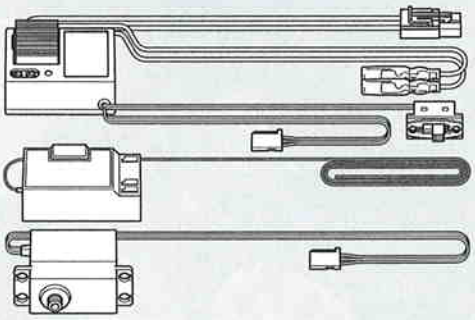

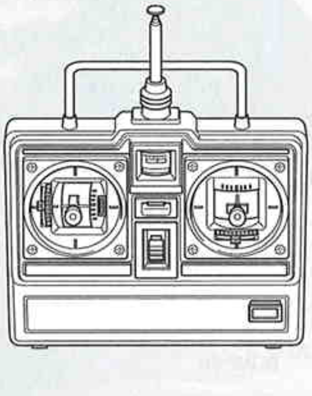

タミヤ走行用バッテリー
Tamiya Battery Pack
Tamiya Akkupack
Pack d'accus Tamiya

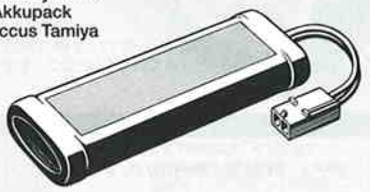

専用充電器
Compatible charger
Geeignetes Ladegerät
Chargeur compatible

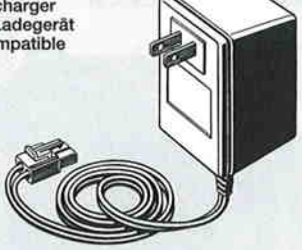

《走行用ボディ》
電動カーM-05、M-03用ボディパーツセットをお買い求めください。

BODY SHELL
Purchase separately sold Tamiya 1/10 scale R/C polycarbonate body parts set (M-05, M-03).

KAROSSERIE
Tamiya Lexan Karosserieset Maßstab 1/10 separat erhältlich (M-05, M-03).

CARROSSERIE
Se procurer séparément une carrosserie polycarbonate érhelle 1:10 TAMIYA (M-05, M-03).

《用意する工具》
TOOLS RECOMMENDED
BENÖTIGTE WERKZEUGE
OUTILLAGE

＋ドライバー（大）
＋ Screwdriver (large)
＋ Schraubenzieher (groß)
Tournevis ＋ (grand)

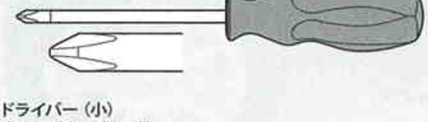

＋ドライバー（小）
＋ Screwdriver (small)
＋ Schraubenzieher (klein)
Tournevis ＋ (petit)

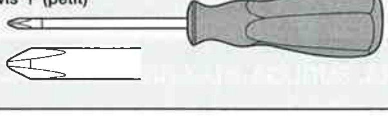

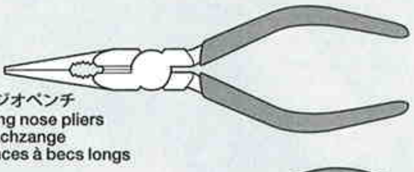

ラジオペンチ
Long nose pliers
Flachzange
Pinces à becs longs

ニッパー
Side cutters
Seitenschneider
Pinces coupantes

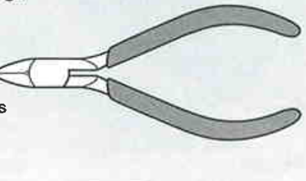

クラフトナイフ
Modeling knife
Modellbaumesser
Couteau de modéliste

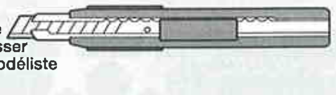

はさみ
Scissors
Schere
Ciseaux

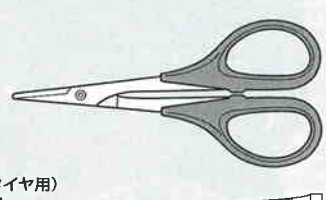

瞬間接着剤（タイヤ用）
Instant cement
Sekundenkleber
Colle rapide

★この他に、ヤスリ、ウエス、ノギス、Eリングセッターがあると便利です。
★A file, soft cloth, caliper and E-ring tool will also assist in construction.
★Beim Zusammenbau können eine Feile, ein weiches Tuch, ein Meßschieber und ein E-Ring-Abzieher hilfreich sein.
★Une lime, un chiffon, un pied à coulisse et un outil à circlip seront également utiles.

●組み立てる前に説明図を必ずお読みください。また、保護者の方もお読みください。

●小さなお子様のいる場所での工作はおやめください。小さな部品やビニール袋を口に入れたりする危険があります。

●小学生やうまく組み立てられない方は、保護者の方やRCカーにくわしい方にお手伝いをお願いしてください。

●工具で固い物を切らないでください。刃が折れるなどの危険があります。

●色を塗る時や、接着剤を使う場合は必ず窓を開けて換気に注意してください。

●組み立てる時はまわりに注意してください。また、工具を振り回すようなことはやめてください。

⚠ CAUTION

●Read carefully and fully understand the instructions before commencing assembly. A supervising adult should also read the instructions if a child assembles the model.
●When assembling this kit, tools including knives are used. Extra care should be taken to avoid personal injury.
●Read and follow the instructions supplied with paints and/or cement, if used (not included in kit).
●Keep out of reach of small children. Children must not be allowed to put any parts in their mouths, or pull vinyl bags over their heads.

⚠ VORSICHT

●Bevor Sie mit dem Zusammenbau beginnen, sollten Sie alle Anweisungen gelesen und verstanden haben. Falls ein Kind das Modell zusammenbaut, sollte ein beaufsichtigender Erwachsener die Bauanleitung ebenfalls gelesen haben.
●Beim Zusammenbau dieses Bausatzes werden Werkzeuge einschließlich Messer verwendet. Zur Vermeidung von Verletzungen ist besondere Vorsicht angebracht.
●Wenn Sie Farben und/oder Kleber verwenden (nicht im Bausatz enthalten), beachten und befolgen Sie die dort beiliegenden Anweisungen.
●Bausatz von kleinen Kindern fernhalten. Verhüten Sie, daß Kinder irgendwelche Bauteile in den Mund nehmen oder Plastiktüten über den Kopf ziehen.

⚠ PRECAUTIONS

●Bien lire et assimiler les instructions avant de commencer l'assemblage. La construction du modèle par un enfant doit s'effectuer sous la surveillance d'un adulte.
●L'assemblage de ce kit requiert de l'outillage, en particulier des couteaux de modélisme. Manier les outils avec précaution pour éviter toute blessure.
●Lire et suivre les instructions d'utilisation des peintures et ou de la colle, si utilisées (non incluses dans le kit).
●Garder hors de portée des enfants en bas âge. Ne pas laisser les enfants mettre en bouche ou sucer les pièces, ou passer un sachet vinyl sur la tête.

《タミヤ・エクスペックSPプロポ / ESC（FETアンプ）付き》
TAMIYA EXPEC SP 2-CHANNEL R/C SYSTEM (WITH ELECTRONIC SPEED CONTROLLER)

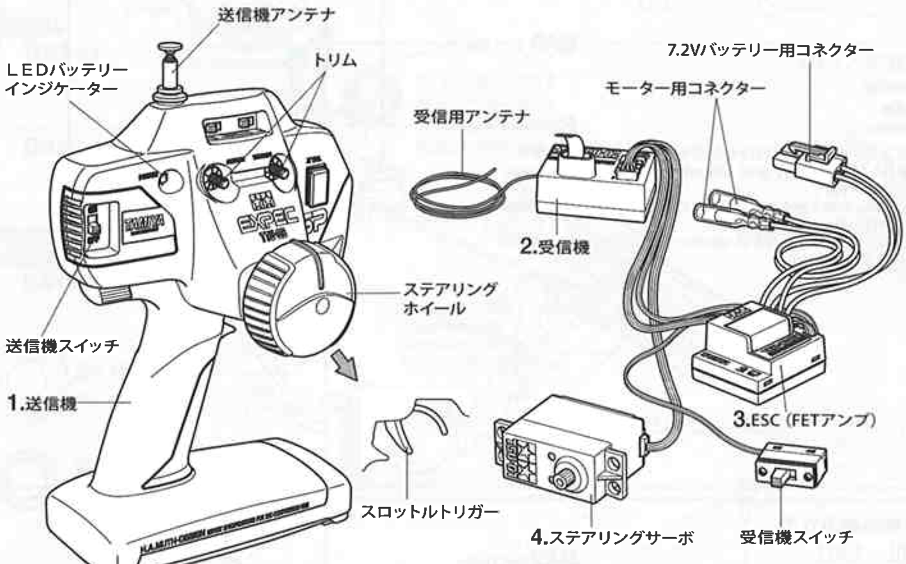

《スティックタイプ送信機 / ESC（FETアンプ）・リバーススイッチ付き》
STICK TYPE TRANSMITTER (WITH ELECTRONIC SPEED CONTROLLER AND STEERING REVERSE SWITCH)

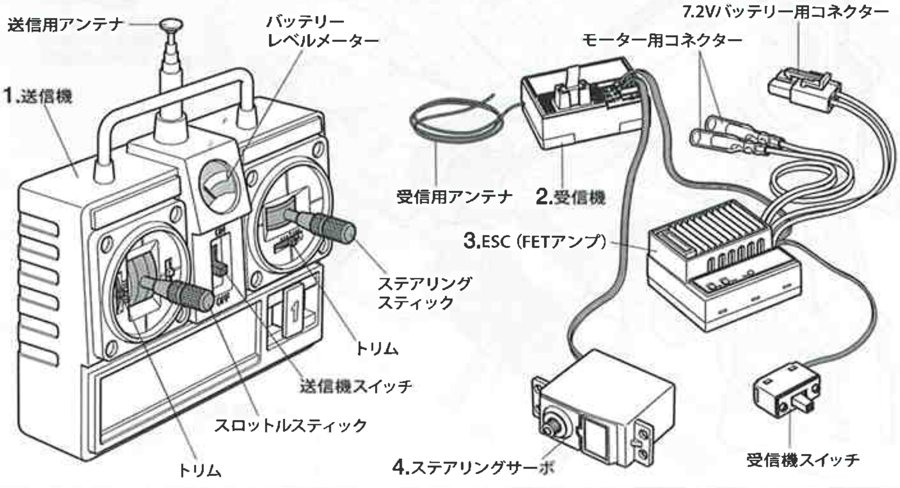

《2チャンネルプロポの名称》
1. ●送信機＝コントロールボックスとなるもので、ステアリング、スロットルの操作を電波信号に変えて発信します。
   ●ステアリングホイール、スロットルトリガー＝ステアリングホイールでステアリングサーボを、スロットルトリガーでESC（FETアンプ）をコントロールします。
2. ●受信機＝送信機からの電波を受け、それをESC（FETアンプ）やサーボにつたえます。
3. ●ESC（FETアンプ）＝受信機が受けた電波信号を電気的な信号に変え、車のスピードをコントロールします。
4. ●ステアリングサーボ＝受信機が受けた電波信号を機械的な動きに変え、ハンドルを切ります。

COMPOSITION OF 2 CHANNEL R/C UNIT
1. ●Transmitter: Serves as control box. Steering wheel/stick and throttle trigger/stick movements are transformed into radio signals which are transmitted through the antenna.
   ●Wheel & Trigger: Moves servos, which steer car and adjust throttle.
2. ●Receiver: Accepts signals from the transmitter and converts them into pulses that operate the model's servo and speed controller.
3. ●Electronic speed controller: Accepts signals received from the receiver and controls the current going to the motor.
4. ●Steering servo: Transforms signals received from the receiver into mechanical movements.

ZUSAMMENSTELLUNG DER 2-KANAL RC-EINHEIT
1. ●Sender: Dient als Steuergerät. Lenkrad/-knüppel- und Gaszuggriff/- knüppelbewegungen werden in Funksignale umgewandelt und über die Antenne ausgesendet.
   ●Lenkrad und Gaszuggriff: Setzt die Servos in Bewegung, welche das Auto lenken und Gas geben.
2. ●Empfänger: Der Empfänger nimmt die Signale des Senders auf und wandelt sie in Steuerimpulse für das Lenkservo und den Fahrregler um.
3. ●Elektronischer Fahrregler: Erhält Steuersignale vom Empfänger und regelt den zum Motor fließenden Strom.
4. ●Lenkservo: Wandelt die vom Empfänger kommenden Lenksignale in mechanische Bewegung um.

COMPOSITION D'UN ENSEMBLE R/C 2 VOIES
1. ●Emetteur: sert de boîtier de commande. Les actions sur le manche de direction/volant ou sur le manche de gaz/gâchette sont converties en signaux radio transmis par le biais de l'antenne.
   ●Volant/Gâchette: permettent de contrôler respectivement la direction et le régime moteur du modèle.
2. ●Récepteur: capte les signaux de l'émetteur, les convertit en impulsions et contrôle les mouvements du(des) servo(s) et le variateur électronique de vitesse.
3. ●Variateur électronique de vitesse: reçoit un signal du récepteur et régule la quantité de courant alimentant le moteur.
4. ●Servo de direction: convertit les signaux émanant du récepteur en mouvements mécaniques.

★お買い求めの際、また組み立ての前には必ず内容をお確めください。万一不良部品、不足部品などありました場合には、お買い求めの販売店にご相談ください。
★小さなビス、ナット類が多く、よく似た形の部品もあります。図をよく見てゆっくり確実に組んでください。金具部品は少し多目に入っています。予備として使ってください。
このマークはセラミックグリスを塗る部分に指示しました。必ず、グリスアップして、組みこんでください。

★There are many small screws, nuts and similar parts. Assemble them carefully referring to the drawings. To prevent trouble and finish the model with good performance, it is necessary to assemble each step exactly as shown.
★This kit does not require liquid thread lock for assembly.
Apply ceramic grease to the places shown by this mark. Apply grease first, then assemble.

★Viele kleine Schrauben und Muttern etc. müssen genau der Anleitung nach eingebaut werden. Exaktes Bauen bringt ein gutes Modell mit bester Leistung.
★Der Bausatz erfordert keine Schrauben-Sicherungs-Flüssigkeit.
Stellen mit diesem Zeichen erst Keramikfetten, dann zusammenbauen.

★Il y a beaucoup de peites vis, d'écrous et de pièces similaires. Les assembler soigneusement en se référant aux dessins. Pour éviter les erreurs suivre les stades du montage dans l'ordre indiqué.
★Ce modèle ne nécessite pas l'emploi de frein-filet pour son montage.
Graisse céramique les endroits indiqués par ce symbole. Graisser d'abord, assembler ensuite.

※の部品はキットには含まれていません。
Parts marked ※ are not included in kit.
Teile mit ※ sind im Bausatz nicht enthalten.
Les pièces marquées ※ ne sont pas incluses dans le kit.

★組み立てに入る前に説明図を最後までよく見て、全体の流れをつかんでください。
★各部品の寸法精度を高めてあり、ビスのねじ込み等が硬い場合があります。その際には少量のグリスを付けて組み立ててください。
★Study the instructions thoroughly before assembly.
★Apply grease to screw tip if the fit is tight.
★Vor Baubeginn die Bauanleitung genau durchlesen.
★Auf die Schraubenspitze Fett auftragen falls der Sitz zu stramm ist.
★Assimilez les instructions parfaitement avant l'assemblage.
★Appliquer de la graisse à l'extrémité de la vis si l'assemblage est trop juste.

A ❶～⓬
袋詰Aを使用します
BAG A / BEUTEL A / SACHET A

❶

BA2 ×2
3×15㎜丸ビス
Screw
Schraube
Vis

BA6 ×2
3×10㎜タッピングビス
Tapping screw
Schneidschraube
Vis taraudeuse

❷

BA2 ×2
3×15㎜丸ビス
Screw
Schraube
Vis

BA6 ×1
3×10㎜タッピングビス
Tapping screw
Schneidschraube
Vis taraudeuse

BA9 ×1
3×8㎜皿タッピングビス
Tapping screw
Schneidschraube
Vis taraudeuse

OPTIONS

★既存オプションパーツの取り付けはP11を参考にしてください。
★Refer to Page 11 for installing option parts.
★Für Einbau von Zubehörteilen siehe Seite 11.
★Se référer à la page 11 pour installer des pièces optionnelles.

タミヤカタログ
スケールモデルを中心に掲載したタミヤカタログは年に一回発行されています。ご希望の方は模型店でおたずねください。

❶ シャーシ右側の組み立て
Chassis (right)
Chassis (rechts)
Châssis (droit)

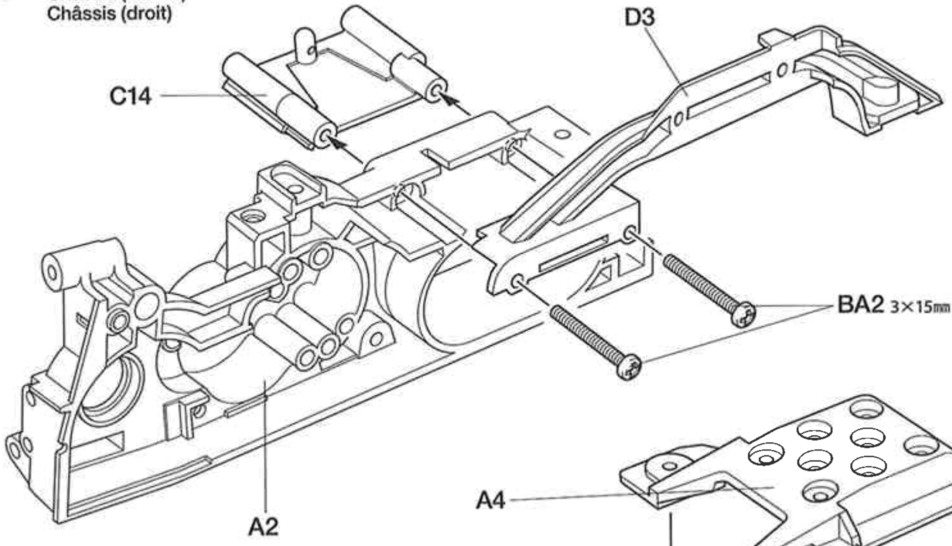

《リヤバルクヘッド》
Rear section
Hinterteile
Pont arrière
★ステアリングサーボを取り付けるまでB4を仮止めしておきます。
★Secure B4 temporarily and adjust position when installing steering servo.
★Beim Einbau des Lenkservos, B4 vorübergehend sichern und Position justieren.
★Fixer temporairement B4 et ajuster la position en installant le servo de direction.

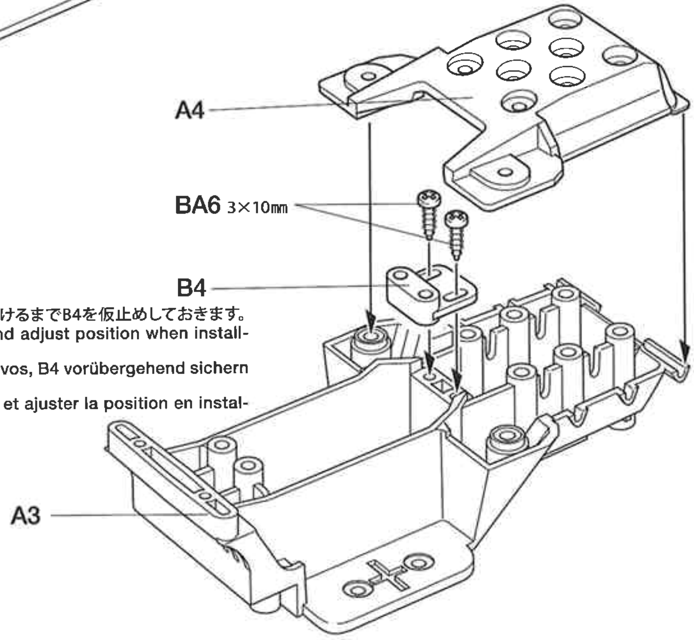

❷ シャーシ左側の組み立て
Chassis (left)
Chassis (links)
Châssis (gauche)

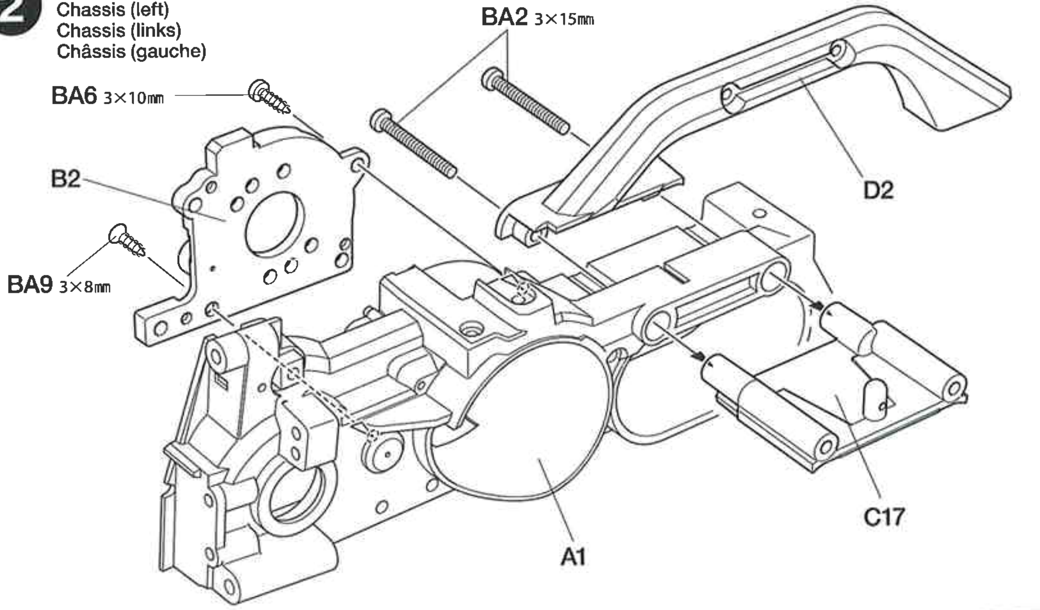

3

BA8 ×3 2×8㎜タッピングビス
Tapping screw
Schneidschraube
Vis taraudeuse

BA21 ×2 9㎜ワッシャー
Washer
Beilagscheibe
Rondelle

BA30 ×1 ベベルシャフト
Star shaft
Stern-Achse
Support de satellite

BA31 ×2 ベベルギヤ（大）
Large bevel gear
Kegelrad groß
Grand pignon conique

BA32 ×3 ベベルギヤ（小）
Small bevel gear
Kegelrad klein
Petit pignon conique

3 デフギヤの組み立て
Differential gear
Differentialgetriebe
Différentiel

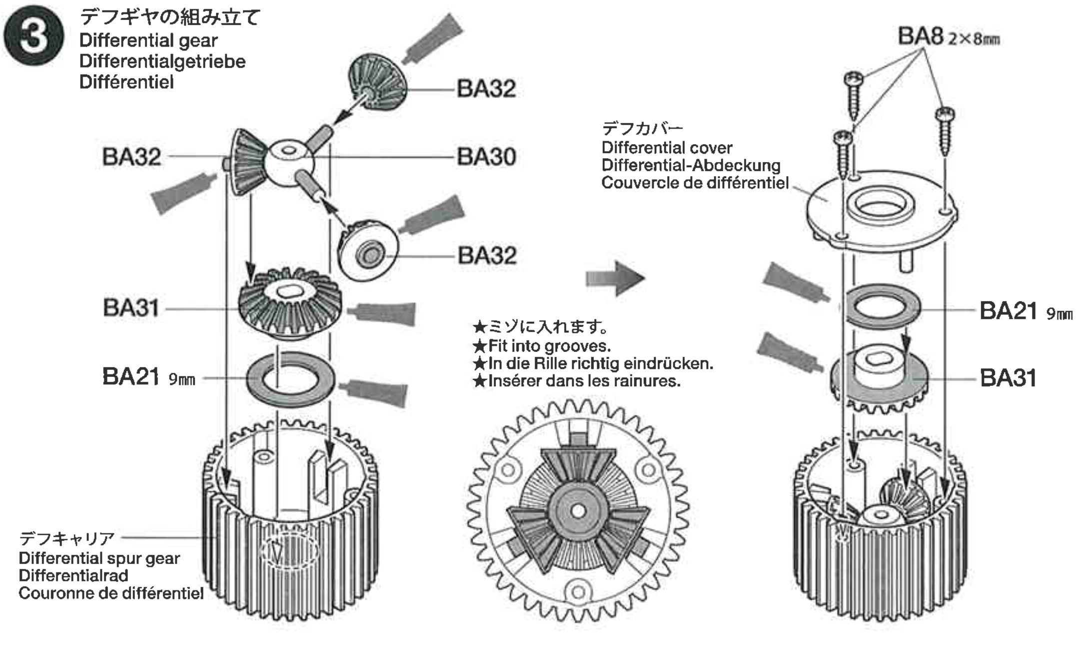

4

BA6 ×2 3×10㎜タッピングビス
Tapping screw
Schneidschraube
Vis taraudeuse

4 フロントアームの組み立て
Front arms
Vorderen Armes
Triangles avant

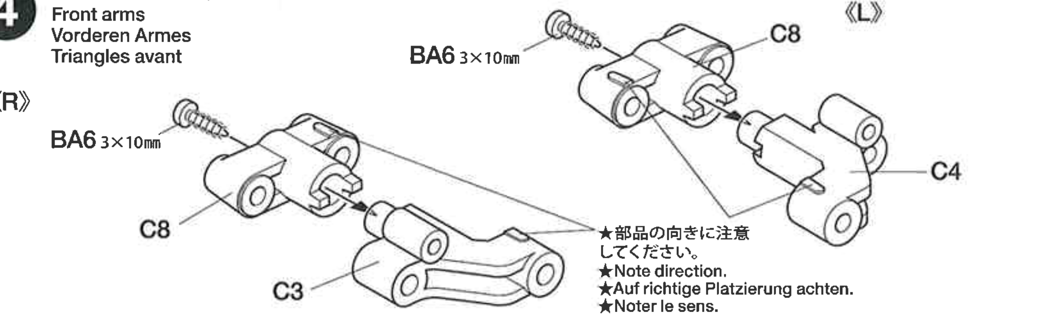

5

BA7 ×3 3×8㎜タッピングビス
Tapping screw
Schneidschraube
Vis taraudeuse

BA16 ×1 5×40㎜シャフト
Shaft
Achse
Axe

BA17 ×1 5×21㎜シャフト
Shaft
Achse
Axe

BA18 ×3 1150プラベアリング
Plastic bearing
Plastik-Lager
Palier en plastique

BA20 ×2 850メタル
Metal bearing
Metall-Lager
Palier en métal

5 ギヤの取り付け
Attaching gears
Getriebe-Einbau
Installation des pignons

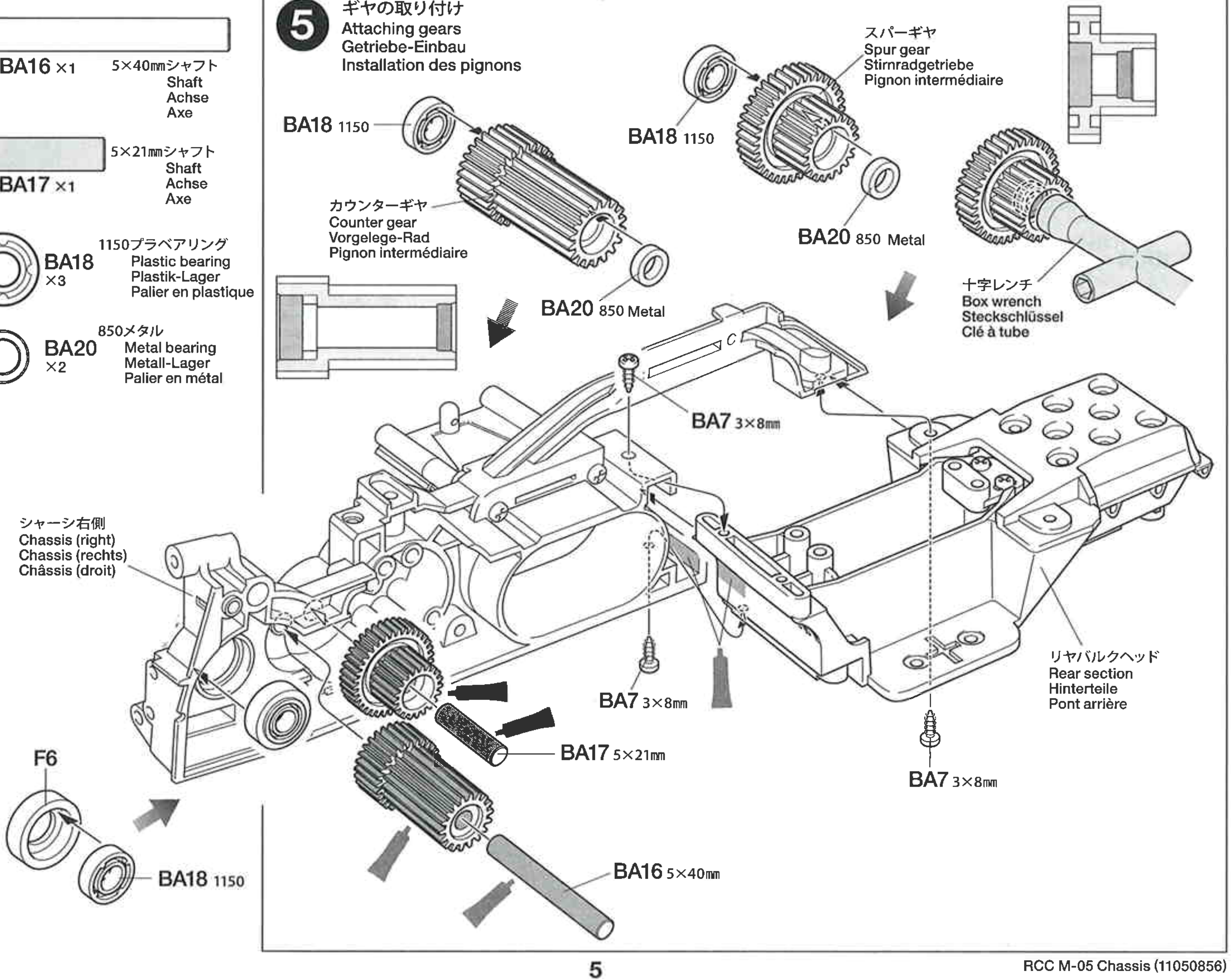

6

BA3 ×1 3×16㎜皿ビス
Screw
Schraube
Vis

BA4 ×1 3×15㎜タッピングビス
Tapping screw
Schneidschraube
Vis taraudeuse

BA5 ×2 3×12㎜タッピングビス
Tapping screw
Schneidschraube
Vis taraudeuse

BA7 ×3 3×8㎜タッピングビス
Tapping screw
Schneidschraube
Vis taraudeuse

BA18 ×1 1150プラベアリング
Plastic bearing
Plastik-Lager
Palier en plastique

6 シャーシの組み立て
Chassis
Châssis

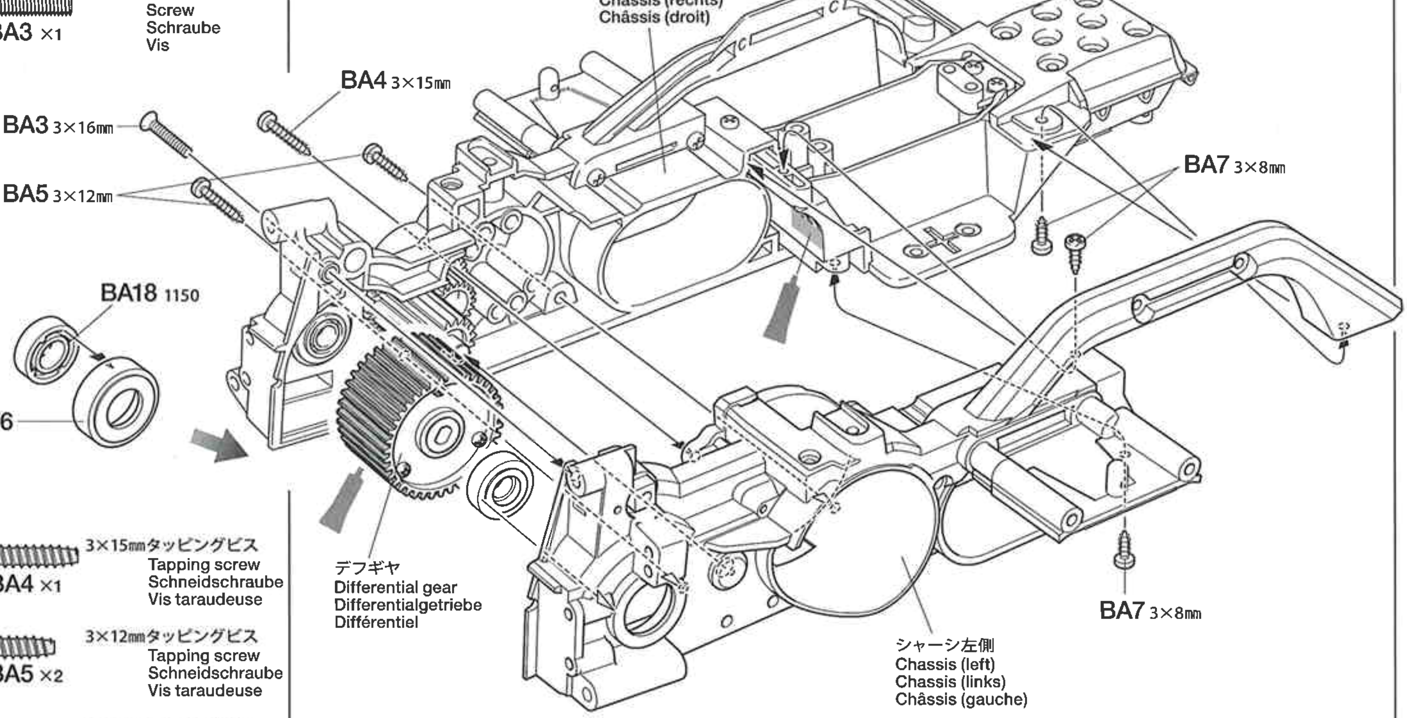

7

BA10 ×2 3×14㎜段付タッピングビス
Step screw
Paßschraube
Vis décolletée

BA14 ×2 3×46㎜スクリューピン
Screw pin
Schraubzapfen
Cheville à vis

BA24 ×2 3㎜Oリング（黒）
O-ring (black)
O-Ring (schwarz)
Joint torique (noir)

BA25 ×2 ギヤボックスジョイント
Gearbox joint
Getriebegehäuse-Gelenk
Accouplement de pont

7 フロントアームの取り付け
Attaching front arms
Anbringung des vorderen Armes
Fixation des triangles avant

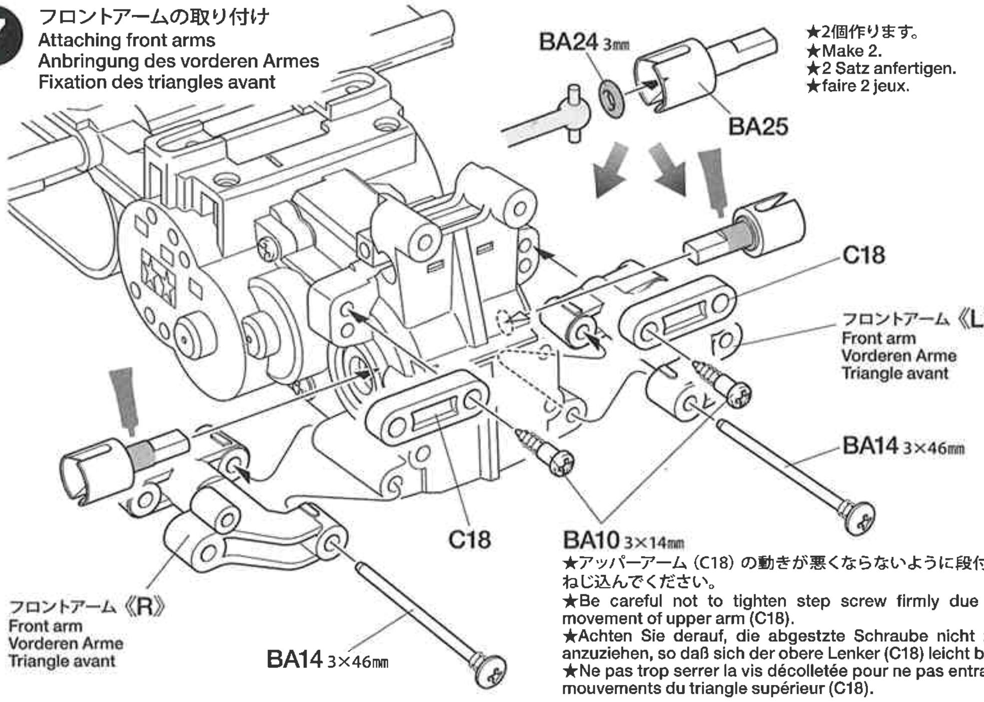

★2個作ります。
★Make 2.
★2 Satz anfertigen.
★faire 2 jeux.

★アッパーアーム（C18）の動きが悪くならないように段付ビスをねじ込んでください。
★Be careful not to tighten step screw firmly due to the movement of upper arm (C18).
★Achten Sie derauf, die abgestzte Schraube nicht zu fest anzuziehen, so daß sich der obere Lenker (C18) leicht bewegt.
★Ne pas trop serrer la vis décolletée pour ne pas entraver les mouvements du triangle supérieur (C18).

8

BA18 ×2 1150プラベアリング
Plastic bearing
Plastik-Lager
Palier en plastique

BA22 ×4 キングピン
King pin
Bolzen für Arretierstück
Axe de verrouillage

BA23 ×2 5㎜ピローボール
Ball connector
Kugelkopf
Connecteur à rotule

BA26 ×2 フロントホイールアクスル
Front wheel axle
Rad-Achse vorne
Axe de roue avant

8 フロントアクスルの組み立て
Front axle
Vorderachse
Essieu avant

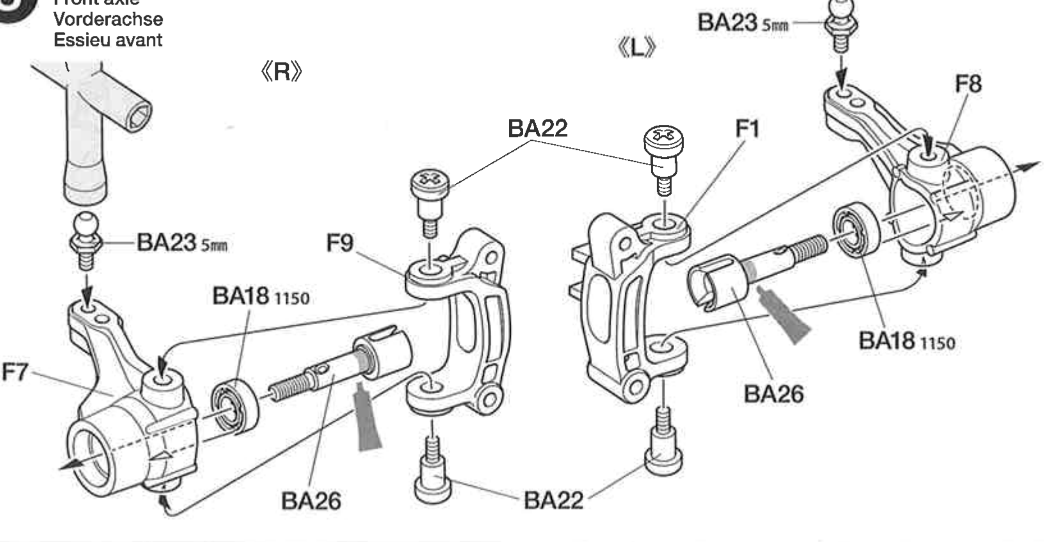

9

3×14㎜段付タッピングビス
Step screw
Paßschraube
Vis décolletée
BA10 ×2

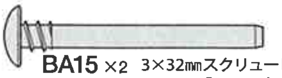
BA15 ×2 3×32㎜スクリューピン
Screw pin
Schraubzapfen
Cheville à vis

BA29 ×2 ドライブシャフト
Drive shaft
Achswelle
Arbre d'entraînement

9 フロントアクスルの取り付け
Attaching front axles
Vorderachsen-Einbau
Fixation des essieux avant

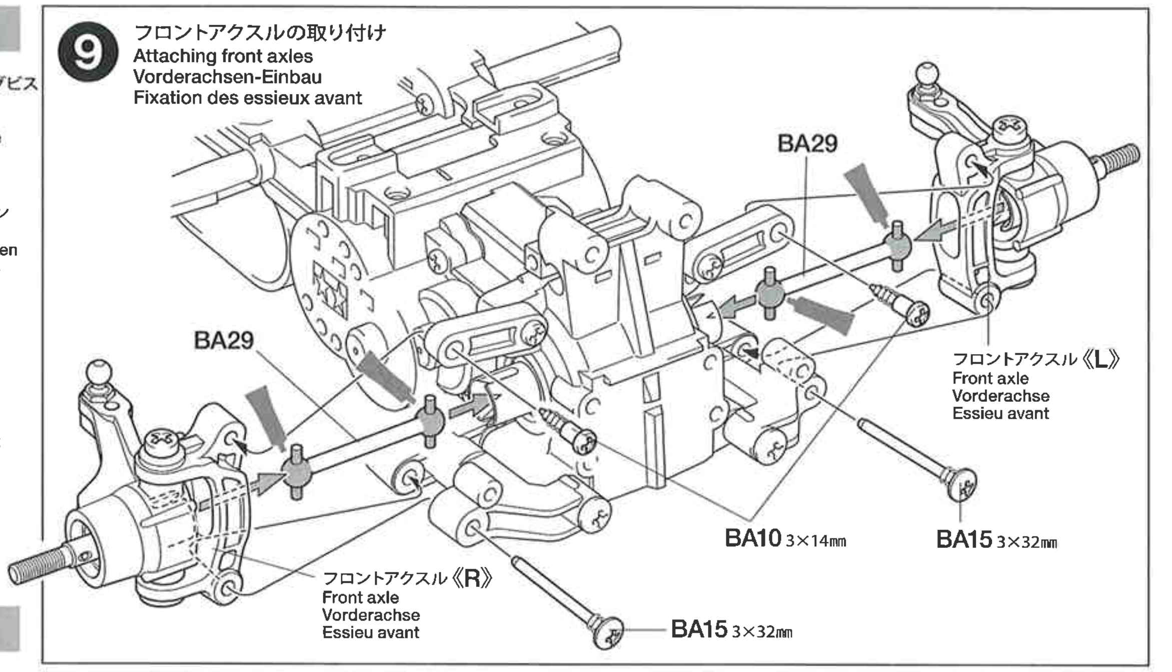

10

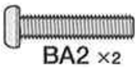
BA2 ×2
3×15㎜丸ビス
Screw
Schraube
Vis

BA6 ×2
3×10㎜タッピングビス
Tapping screw
Schneidschraube
Vis taraudeuse

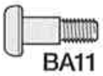
BA11 ×2
3×10㎜段付ビス
Step screw
Paßschraube
Vis décolletée

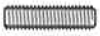
BA12 ×2
9805684
3×12㎜ホロービス
Screw
Schraube
Vis

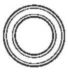
BA19 ×4
850プラベアリング
Plastic bearing
Plastik-Lager
Palier en plastique

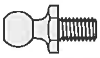
BA23 ×3
5㎜ピローボール
Ball connector
Kugelkopf
Connecteur à rotule

BA28 ×4
5㎜アジャスターS
Adjuster
Einstellstück
Chape à rotule

10 ステアリングワイパーの取り付け
Attaching steering linkage
Einbau des Lenkgestänges
Fixation des biellettes de direction

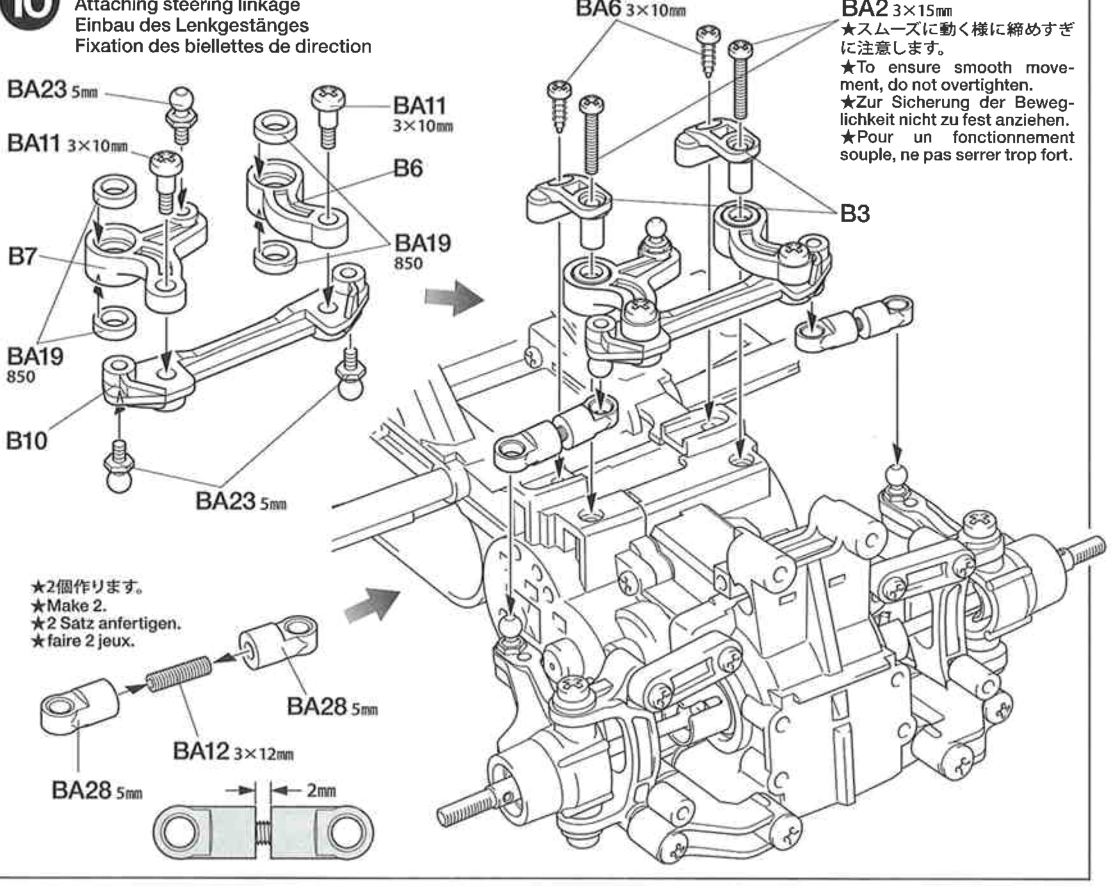

11

BA13 ×1
3×3㎜イモネジ
Grub screw
Madenschraube
Vis pointeau

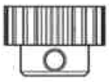
BA33 ×1
20Tピニオンギヤ
20T Pinion gear
20Z Motorritzel
Pignon moteur 20 dents

11 ピニオンギヤの取り付け
Attaching pinion gear
Befestigung des Motorritzels
Fixation du pignon moteur

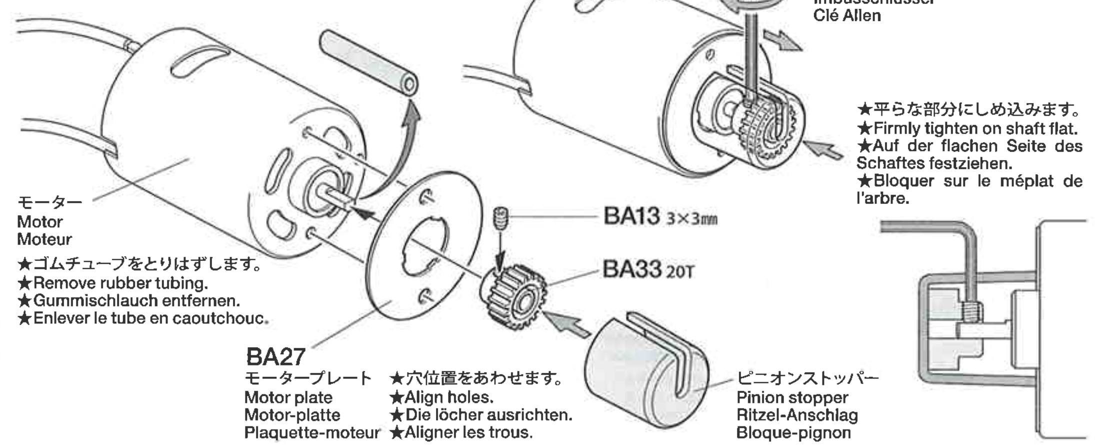

OPTIONS

SP.No.354～356AVピニオンセット
50354~50356 AV Pinion Gears

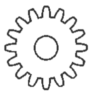
16T (7.25 : 1)
スーパーストックモーター
Suitable motor:
53696, 53697 Super Stock Motor (TZ / RZ)

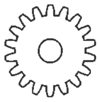
18T (6.44 : 1)
スポーツチューンモーター
Suitable motor:
53068 Sport-Tuned Motor

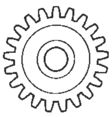
20T (5.8 : 1)
標準モーター
GTチューンモーター
Suitable motor:
53779 GT-Tuned Motor, RS-540 Motor

12

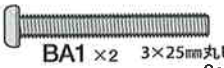

BA1 ×2 3×25㎜丸ビス
Screw
Schraube
Vis

《モーターの取り付け位置》
Positioning motor
Position des Motors
Position du moteur

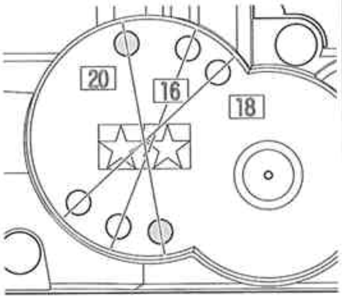

★付属ピニオンの場合の取り付け位置
★Positioning of holes for attachment of 20T pinion gear (included).
★Positionierung der Löcher für die Anbringung des 20Z Ritzels (enthalten).
★Positionnement des trous pour utilisation du pignon 20 dts (inclus)

※ピニオンギヤを変更した場合は歯数に合わせた穴位置にモーターを取り付けます。
※Match numbered holes with pinion gear number.
※Numerierte Löcher der Anzahl der Ritzel anpassen.
※Support-moteur comportant différents perçages pour permettre le réglage des différents rapports.

B 13~18
袋詰Bを使用します
BAG B / BEUTEL B / SACHET B

13

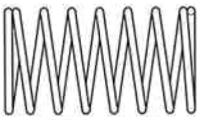

BB2 ×4 コイルスプリング
Coil spring
Spiralfeder
Ressort hélicoïdal

14

BA6 ×4 3×10㎜タッピングビス
Tapping screw
Schneidschraube
Vis taraudeuse

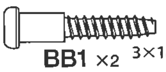

BB1 ×2 3×18㎜段付タッピングビス
Step screw
Paßschraube
Vis décolletée

BA10 ×2 3×14㎜段付タッピングビス
Step screw
Paßschraube
Vis décolletée

OPTIONS

OP. 8 1150ラバーシールベアリング4個セット
53008 1150 Sealed Ball Bearing Set (4 pcs.)
OP.30 850ラバーシールベアリング4個セット
53030 850 Sealed Ball Bearing Set (4 pcs.)

BA18 1150 1150ラバーシールベアリング
1150 Sealed Ball Bearing

BA19 850
BA20 850 850ラバーシールベアリング
850 Sealed Ball Bearing

12 モーターの取り付け
Attaching motor
Motor-Einbau
Fixation du moteur

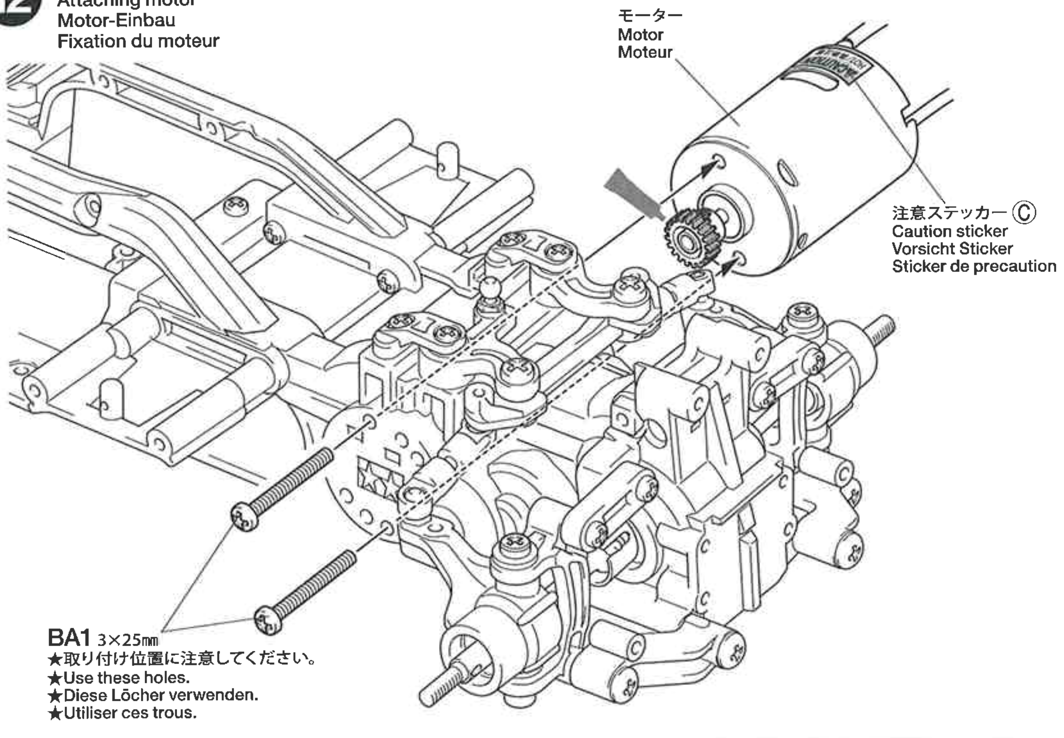

★取り付け位置に注意してください。
★Use these holes.
★Diese Löcher verwenden.
★Utiliser ces trous.

13 ダンパーの組み立て
Damper assembly
Zusammenbau des Dämpfers
Assemblage des amortisseurs

★4個作ります。
★Make 4.
★4 Satz anfertigen.
★Faire 4 jeux.

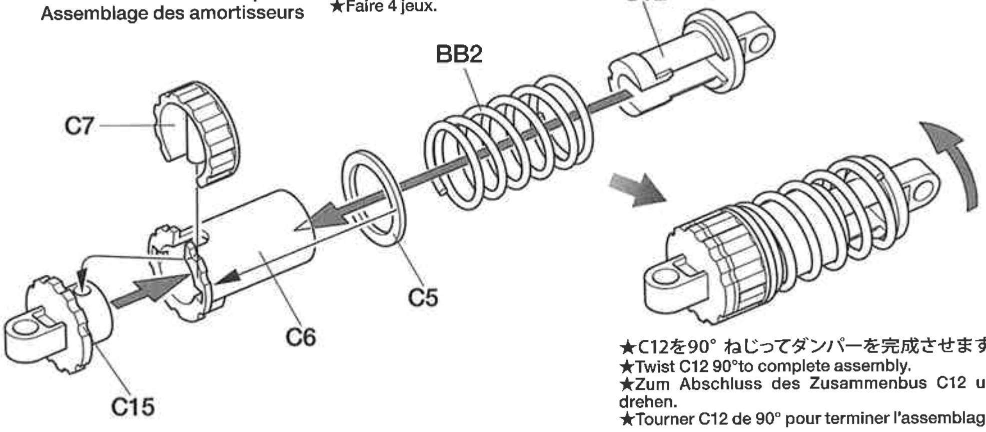

★C12を90° ねじってダンパーを完成させます。
★Twist C12 90°to complete assembly.
★Zum Abschluss des Zusammenbus C12 um 90° drehen.
★Tourner C12 de 90° pour terminer l'assemblage.

14 ダンパーの取り付け（フロント）
Attaching front dampers
Einbau der vorderen Stoßdämpfer
Fixation des amortisseurs avant

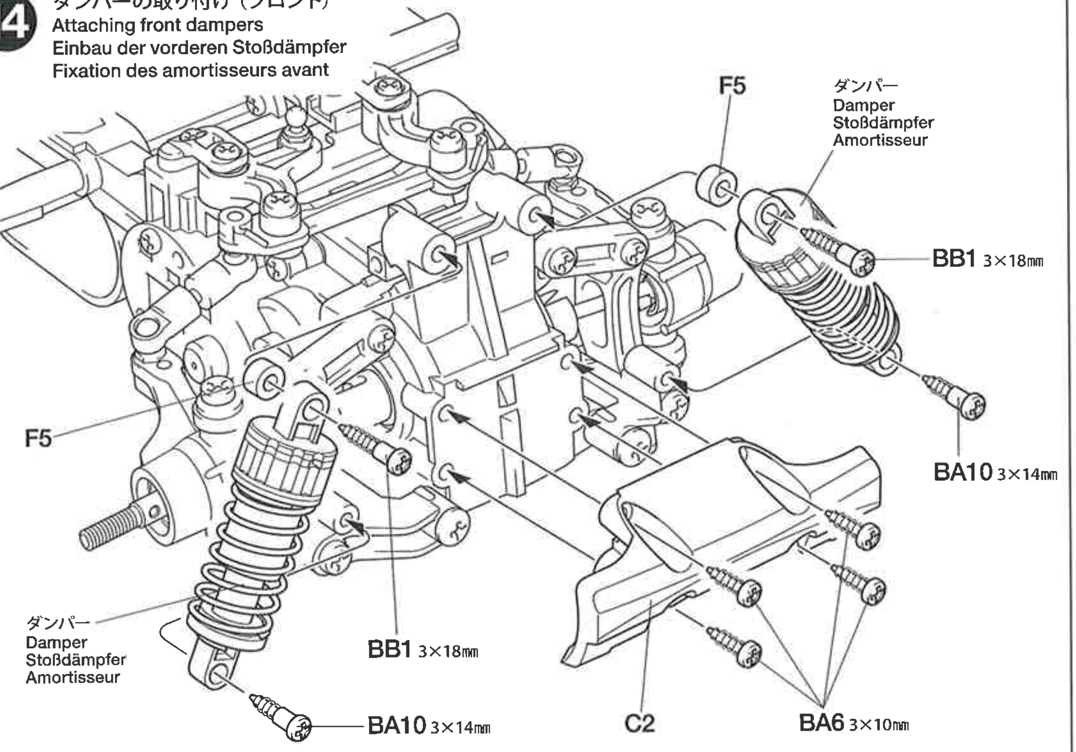

★M-05シャーシはM-05 S（ショートホイールベース）、M-05 M（ミディアムホイールベース）、M-05 L（ロングホイールベース）の3タイプのホイールベースから選んで組み立てます。M-05 S、M-05 MはP9 ⑮～P10 ⑱、M-05 LはP10 ⑮～P11 ⑱ の組み立てに進んでください。
★M-05 chassis can be assembled into either M-05S (short wheelbase), M-05M (medium wheelbase), or M-05L (long wheelbase). Refer to steps ⑮ - ⑱ on page 9 and 10 when assembling short or medium wheelbases. Refer to steps ⑮ - ⑱ on page 10 and 11 when assembling a long wheelbase.
★Das M-05 Chassis kann gebaut werden entweder als M-05S (kurzer Radstand), M-05M (mittlerer Radstand) oder M-05L (langer Radstand). Beachten Sie bei Bau des kurzen oder mittleren Radstands die Schritte ⑮ - ⑱ auf Seite 9 und 10. Beim Bau des langen Radstands sind die Schritte ⑮ - ⑱ auf Seite 10 und 11 zu beachten.
★Le chassis M-05 peut être assemblé en version M-05S (empattement court), M-05M (empattement moyen) ou M-05L (empattement long). Se reporter aux étapes ⑮ - ⑱ pages 9 et 10 pour assembler la version à empattement court ou moyen. Se reporter aux étapes ⑮ - ⑱ pages 10 et 11 pour assembler la version à empattement long.

M-05 S（ショートホイールベース）、M-05 M（ミディアムホイールベース）

⑮

BA4 ×3 3×15㎜タッピングビス
Tapping screw
Schneidschraube
Vis taraudeuse

BA6 ×4 3×10㎜タッピングビス
Tapping screw
Schneidschraube
Vis taraudeuse

BA10 ×2 3×14㎜段付タッピングビス
Step screw
Paßschraube
Vis décolletée

⑮ リヤアッパーアームの取り付け
Attaching rear upper arms
Befestigung des hinteren, oberen Armes
Fixation des triangles supérieurs arrière

★部品の向き、取り付け位置に注意してください。
★Note direction and attachment position.
★Auf Richtung und Lage der Befestigung achten.
★Noter le sens et la position de fixation.

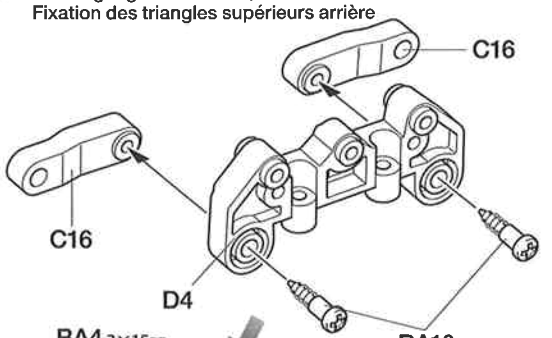

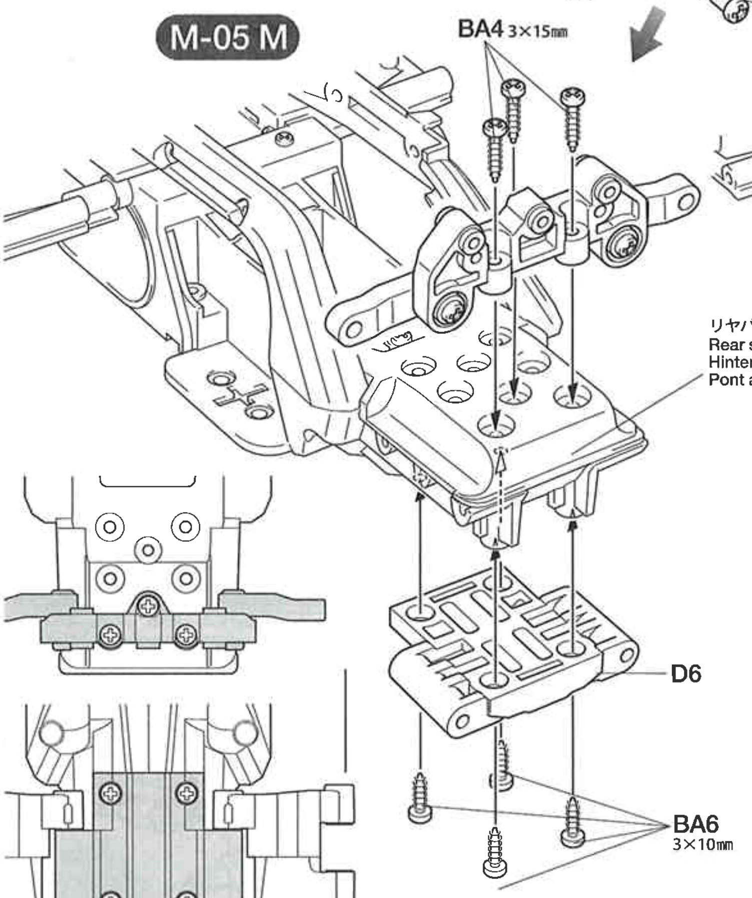

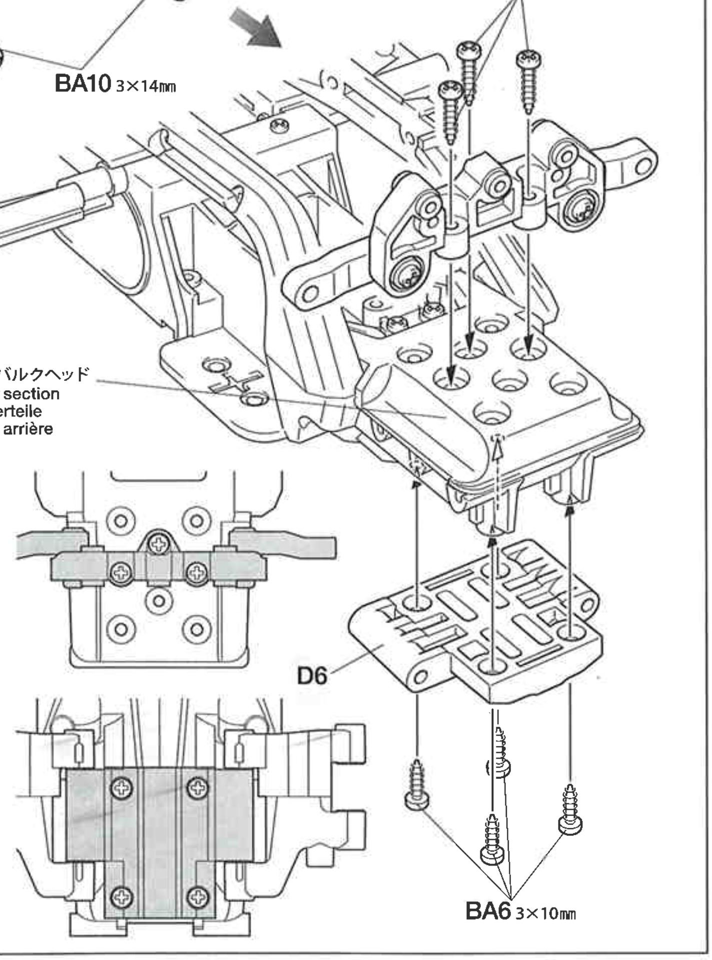

⑯

BA6 ×4 3×10㎜タッピングビス
Tapping screw
Schneidschraube
Vis taraudeuse

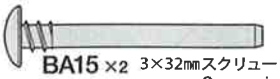
BA15 ×2 3×32㎜スクリューピン
Screw pin
Schraubzapfen
Cheville à vis

TAMIYA COLOR CATALOGUE
The latest in cars, boats, tanks and ships. Motorized and museum quality models are all shown in full color in Tamiya's latest catalogue. English/Spanish, German/French and Japanese versions available.

⑯ リヤアームの組み立て
Rear arms
Hinteren Armes
Triangles arrière

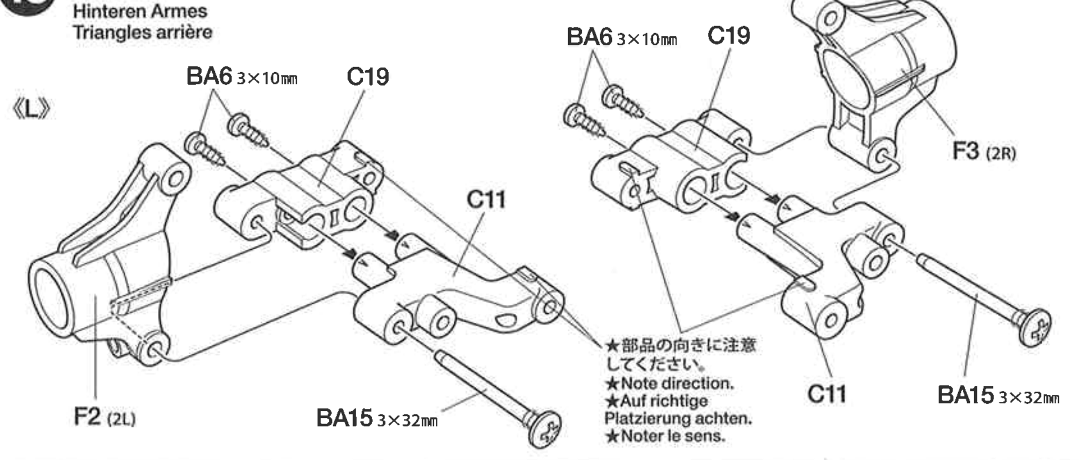

17

BA10 ×2 3×14㎜段付タッピングビス
Step screw
Paßschraube
Vis décolletée

BA14 ×2 3×46㎜スクリューピン
Screw pin
Schraubzapfen
Cheville à vis

17 リヤアームの取り付け
Attaching rear arms
Anbringung des hinteren Armes
Fixation des triangles arrière

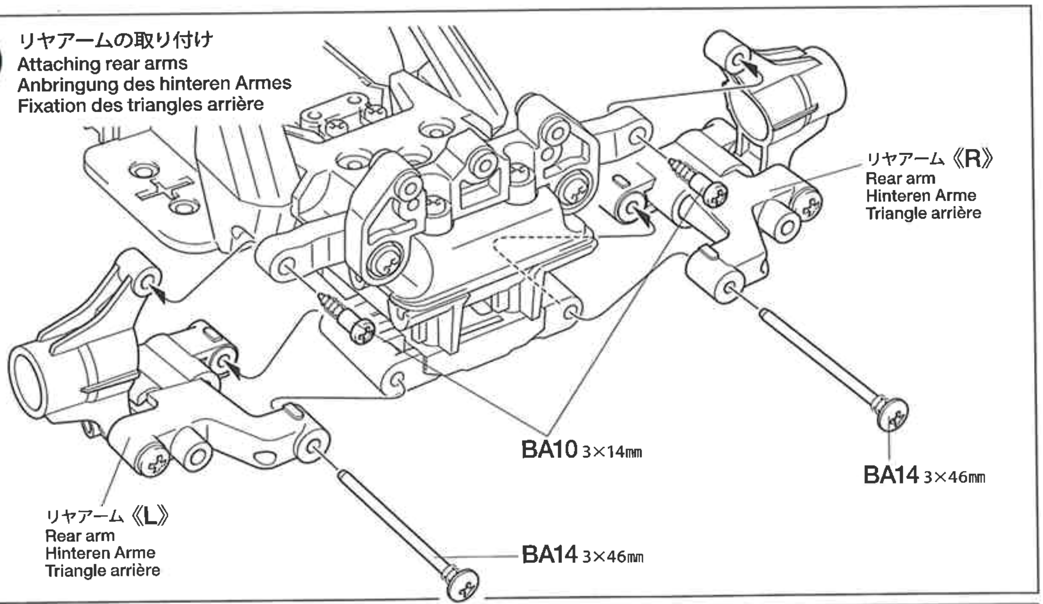

18

BA6 ×3 3×10㎜タッピングビス
Tapping screw
Schneidschraube
Vis taraudeuse

BB1 ×2 3×18㎜段付タッピングビス
Step screw
Paßschraube
Vis décolletée

BA10 ×2 3×14㎜段付タッピングビス
Step screw
Paßschraube
Vis décolletée

★ギヤ交換などのメンテナンスのときには、シャーシ右側を外すと比較的容易に行えます。

★Detaching the chassis' right side will make maintenance tasks such as replacing gears easier.

★Das Abnehmen der rechten Chassis-Seite erleichtert die Wartung.

★Enlever le châssis droit pour effectuer la maintenance comme changement de pignon.

18 ダンパーの取り付け（リヤ）
Attaching rear dampers
Einbau der hinteren Stoßdämpfer
Fixation des amortisseurs arrière

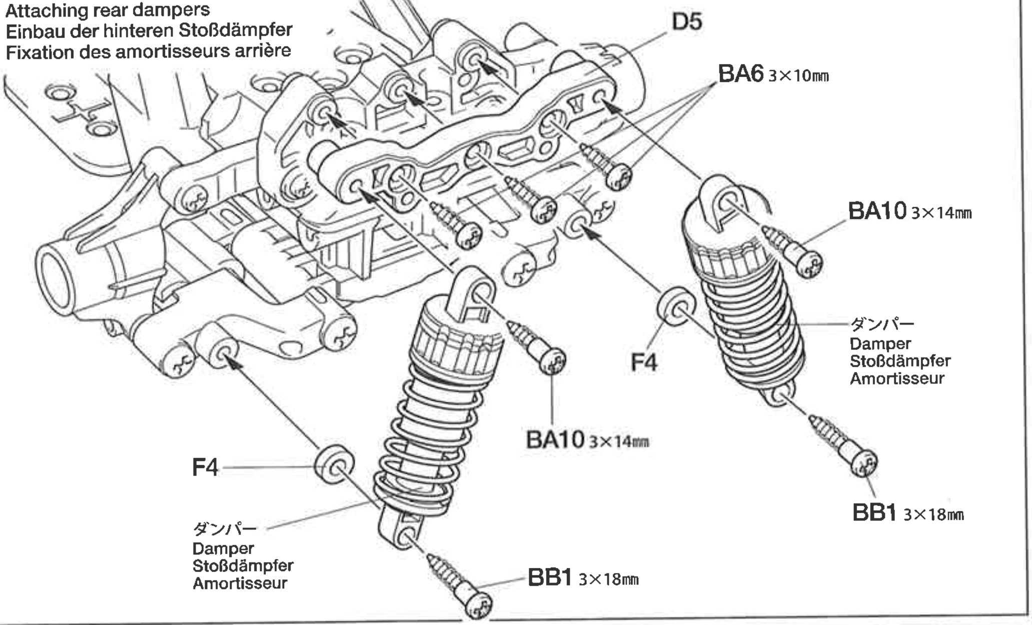

M-05 L（ロングホイールベース）

15

BA4 ×3 3×15㎜タッピングビス
Tapping screw
Schneidschraube
Vis taraudeuse

BA6 ×4 3×10㎜タッピングビス
Tapping screw
Schneidschraube
Vis taraudeuse

BA10 ×2 3×14㎜段付タッピングビス
Step screw
Paßschraube
Vis décolletée

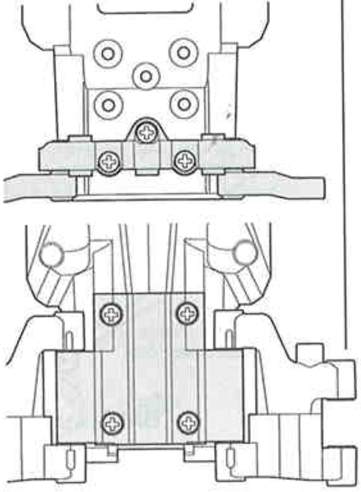

15 リヤアッパーアームの取り付け
Attaching rear upper arms
Befestigung des hinteren, oberen Armes
Fixation des triangles supérieurs arrière

★部品の向き、取り付け位置に注意してください。
★Note direction and attachment position.
★Auf Richtung und Lage der Befestigung achten.
★Noter le sens et la position de fixation.

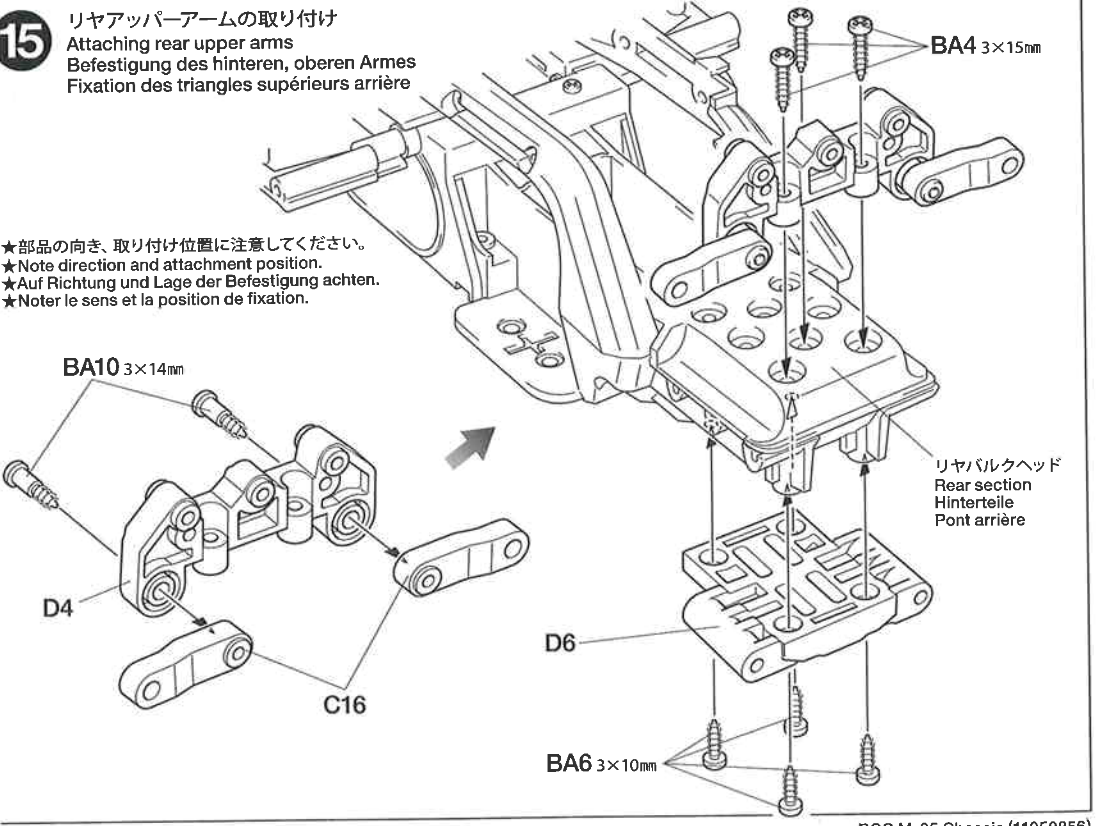

16

3×10㎜タッピングビス
Tapping screw
Schneidschraube
Vis taraudeuse
BA6 ×4

3×14㎜段付タッピングビス
Step screw
Paßschraube
Vis décolletée
BA10 ×4

17

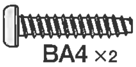

3×15㎜タッピングビス
Tapping screw
Schneidschraube
Vis taraudeuse
BA4 ×2

18

3×14㎜段付タッピングビス
Step screw
Paßschraube
Vis décolletée
BA10 ×2

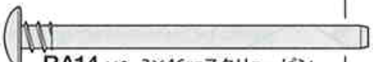

BA14 ×2 3×46㎜スクリューピン
Screw pin
Schraubzapfen
Cheville à vis

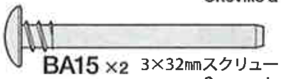

BA15 ×2 3×32㎜スクリューピン
Screw pin
Schraubzapfen
Cheville à vis

16 リヤアームの組み立て

Rear arms
Hinteren Armes
Triangles arrière

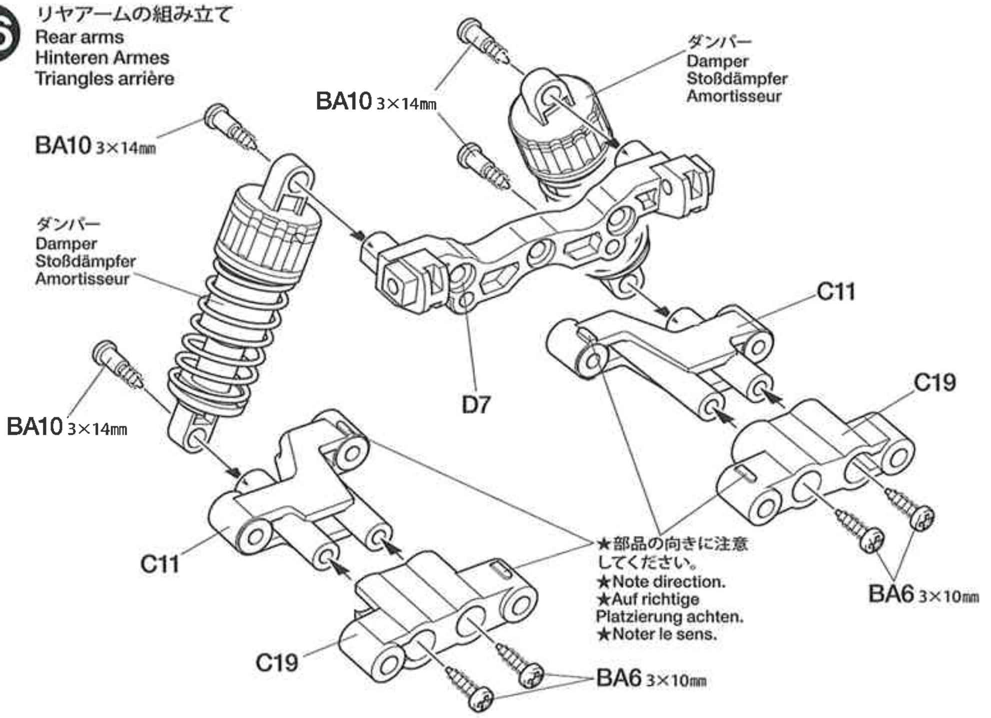

17 リヤアームの取り付け

Attaching rear arms
Anbringung des hinteren Armes
Fixation des triangles arrière

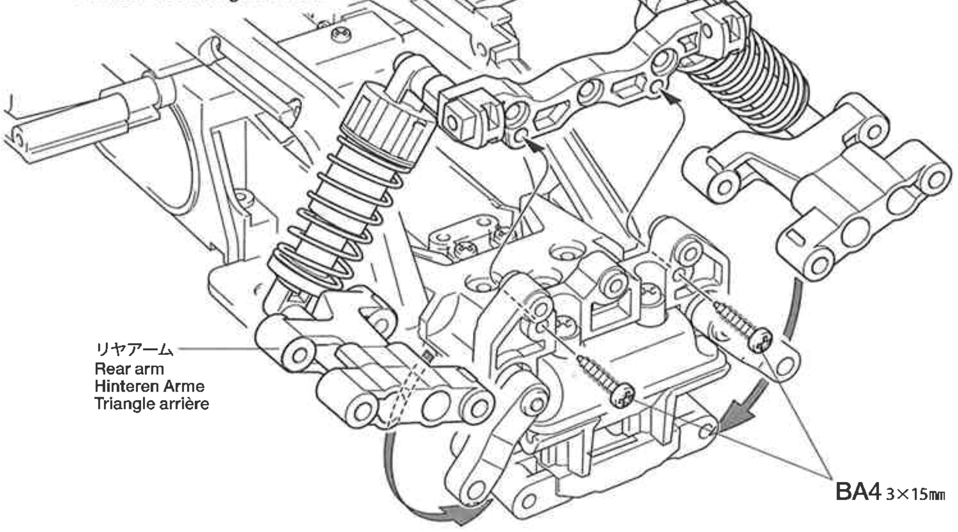

18 リヤアクスルの取り付け

Attaching rear axles
Hinterachsen-Einbau
Fixation des essieux arrière

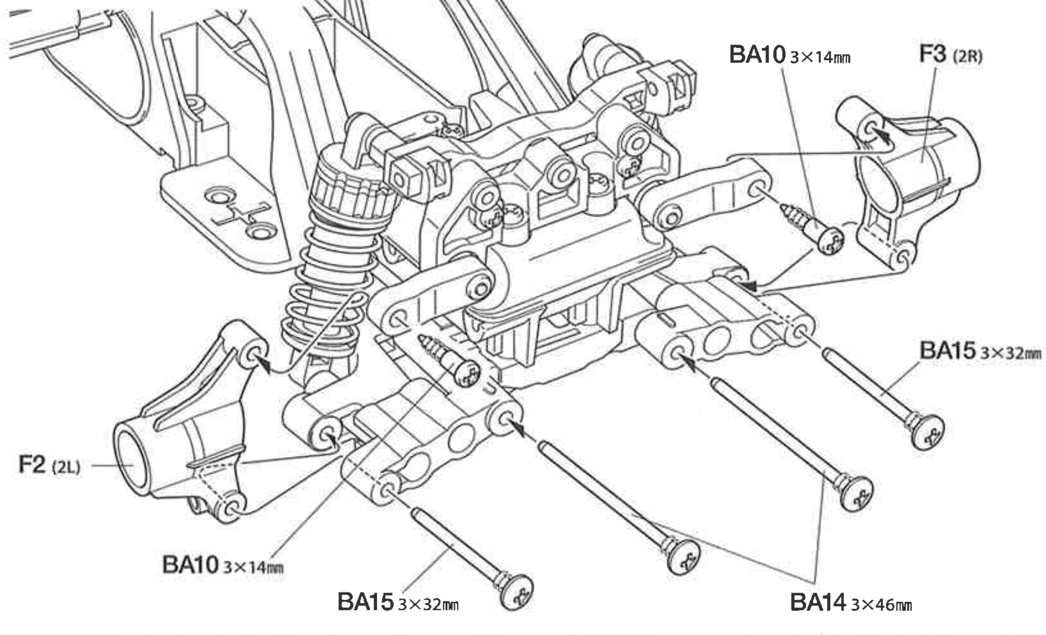

OPTIONS

OP.1180 M-05チタンビスセット
54180 M-05 Titanium Screw Set

★チタンビスセットはすべて丸ビスになります。キットのタッピングビスは同サイズの丸ビスに置き換えて使用してください。
★Titanium Screw Set includes standard type screws only. Use to replace kit-included tapping screws of the same sizes.
★Titanium Schraubenset enthält nur Normschrauben. Beim Austausch der beiliegenden Schneidschrauben unbedingt dieselbe Grösse benutzen.
★Le set de visserie titane n'inclut que des vis standard. L'utiliser en remplacement des vis taraudeuses de taille identique incluses dans le kit.

OP.267 TA03ボールデフセット
53267 TA03 Ball Differential

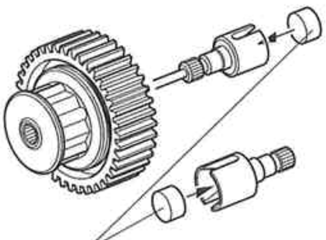

OP.577 TRFダンパー用ウレタンブッシュ
53577 TRF Damper Urethane Bush

OP.390 M03/M04カーボン中空ギヤシャフト
53390 (M03, M04) Hollow Carbon Gear Shaft

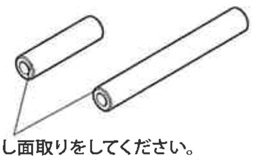

★少し面取りをしてください。
★Shave the edge to enable smooth attachment.
★Die Kanten leicht abschaben, um die Anbringung zu erleichtern.
★Poncer l'extrémité pour faciliter l'installation.

C

19～**26**

袋詰Cを使用します
BAG C / BEUTEL C / SACHET C

19

BC2 ×1	3×10㎜丸ビス	Screw / Schraube / Vis
BC4 ×1	2.6×10㎜バインドビス	Screw / Schraube / Vis
BA6 ×1	3×10㎜タッピングビス	Tapping screw / Schneidschraube / Vis taraudeuse
BC6 ×1	2.6×10㎜タッピングビス	Tapping screw / Schneidschraube / Vis taraudeuse
BA23 ×1	5㎜ピローボール	Ball connector / Kugelkopf / Connecteur à rotule

Checking R/C equipment
① Install batteries.
② Extend antenna.
③ Loosen and extend.
④ Connect charged battery.
⑤ Switch on.
⑥ Switch on.
⑦ Trims in neutral.
⑧ Switch transmitter to reverse for steering servo.
⑨ Steering wheel in neutral.
⑩ Servo in neutral position.
After attaching servo saver, switch off R/C units and disconnect connectors.

Überprüfen der RC-Anlage
(Siehe Bild rechts.)
① Batterien einlegen.
② Antenne ausziehen.
③ Aufwickeln und langziehen.
④ Voll aufgeladenen Akku verbinden.
⑤ Schalter ein.
⑥ Schalter ein.
⑦ Trimmhebel neutral stellen.
⑧ Schalter für Lenkservo (Servo-Reverse).
⑨ Lenkrad neutral stellen.
⑩ Dies ist die Neutralstellung des Servos.
Nachdem der Servo-Saver angebracht ist, die RC-Einheit ausschalten und die Stecker abziehen.

Vérification de l'équipement R/C
① Mettre en place les piles.
② Déployer l'antenne.
③ Dérouler et déployer le fil.
④ Charger complètement la batterie.
⑤ Mettre en marche.
⑥ Mettre en marche.
⑦ Placer les trims au neutre.
⑧ Position "Reverse" pour le servo de direction.
⑨ Le volant de direction au neutre.
⑩ Le servo au neutre.
Après installation du sauve-servo, éteindre l'ensemble R/C et débrancher les connecteurs.

※の部品はキットには含まれていません。
Parts marked ※ are not included in kit.
Teile mit ※ sind im Bausatz nicht enthalten.
Les pièces marquées ※ ne sont pas incluses dans le kit.

20

BA6 ×4	3×10㎜タッピングビス	Tapping screw / Schneidschraube / Vis taraudeuse
BC3 ×4	3×6㎜皿ビス	Screw / Schraube / Vis
BC7 ×4	3㎜ワッシャー	Washer / Beilagscheibe / Rondelle
BC12 ×2	5㎜アジャスター	Adjuster / Einstellstück / Chape à rotule

19 ラジオコントロールメカのチェック
Checking R/C equipment
Überprüfen der RC-Anlage
Vérification de l'équipement R/C

★番号の順にチェックし、必ずサーボのニュートラルを確認して組み立ててください。
★Make sure the servo is in neutral prior to assembly.
★Servo vor dem Einbau in neutrale Stellung bringen.
★S'assurer que le servo est au neutre avant assemblage.

★ご使用のプロポセット付属の取扱説明書をよく読んでからお使いください。
★Refer to the manual included with R/C unit.
★Die bei der RC-Anlage enthaltane Anleitung beachten.
★Se référer au manual inclus avec l'équipment R/C.

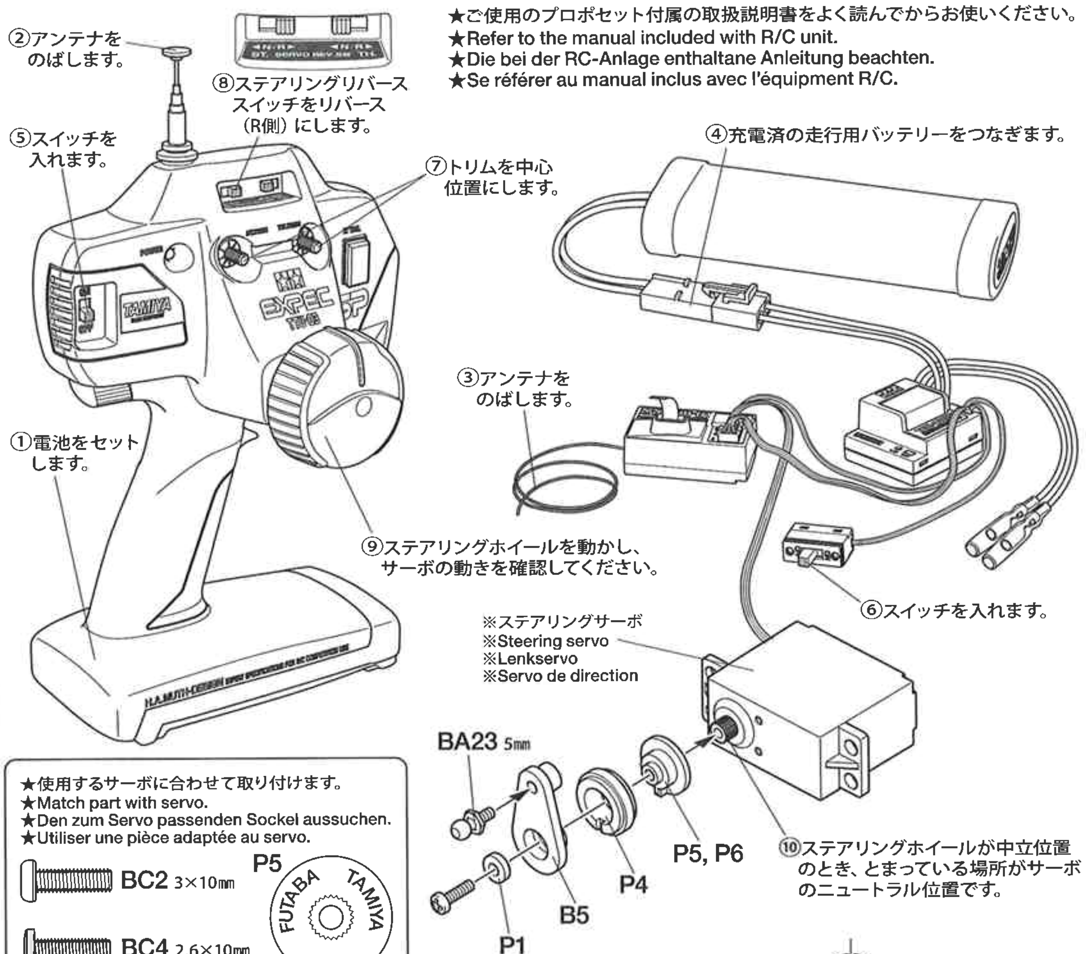

★使用するサーボに合わせて取り付けます。
★Match part with servo.
★Den zum Servo passenden Sockel aussuchen.
★Utiliser une pièce adaptée au servo.

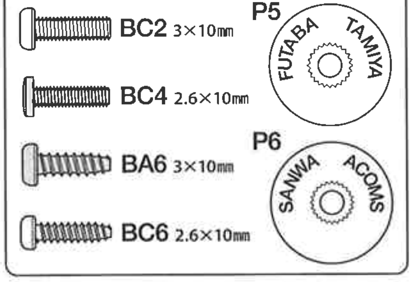

★サーボがニュートラルで図のように取り付けます。
★Attach as shown with servo in neutral.
★Wie angegeben Servo in Neutralstellung bringen.
★Monter comme indiqué avec le servo au neutre.

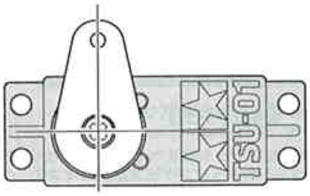

20 ステアリングサーボの取り付け
Attaching steering servo
Lenkservo-Einbau
Fixation du servo de direction

★サーボに合わせて固定します。
★Secure according to servo position.
★Gemäss Servoposition sichern.
★Fixer en notant la position du servo.

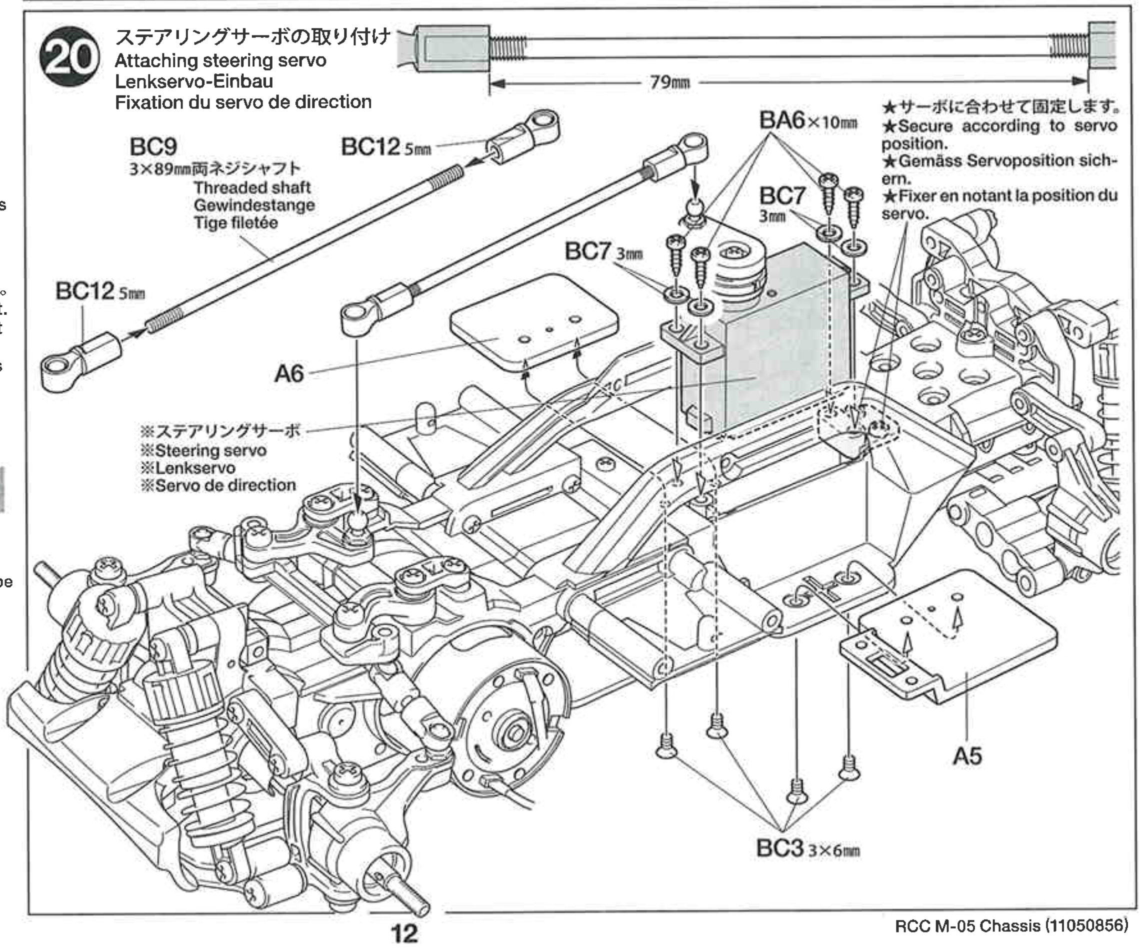

21

BC5 ×2

2×10㎜丸ビス
Screw
Schraube
Vis

《モーターコードのつなぎ方》
Motor cables
Motorkabel
Câbles du moteur

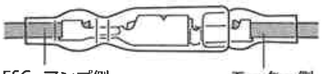

★コネクター部は＋（プラス）、－（マイナス）を確かめ、しっかりつないでください。
★Connect cables firmly.
★Die Kabel fest zusammenstecken.
★Connecter fermement les câbles.

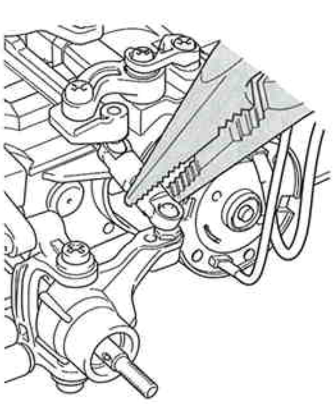

★ひねってはずします。
★Pinch with long nose pliers and twist.
★Mit Flachzange packen und drehen.
★Serrer avec des pinces à becs longs et tordre.

21 ラジオコントロールメカの搭載
Radio installation
Einbau der Fernsteuerung
Installation de l'équipement RC

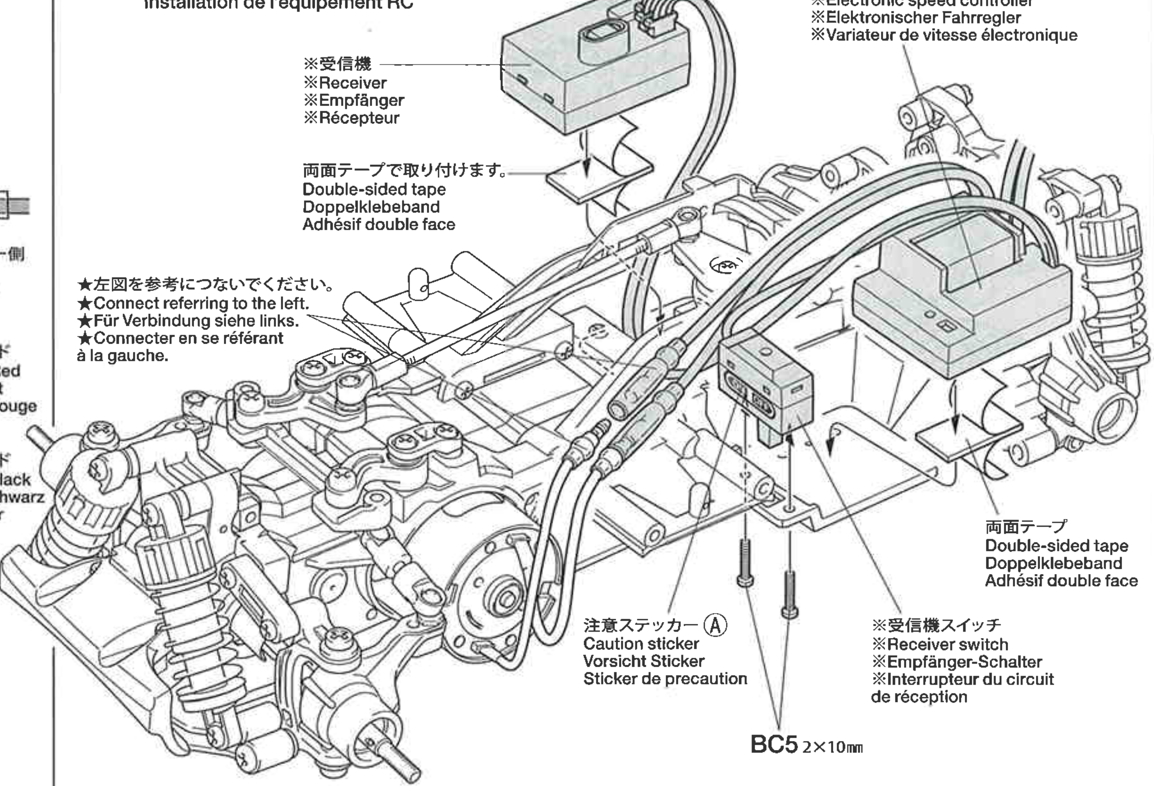

《ステアリングのニュートラル位置》
Steering adjustment
Einstellung der Schubstangen
Réglage de la direction

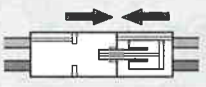

★バッテリーをつなぎメカの電源を入れてから調整します。
★Connect a fully charged battery.
★Voll aufgeladenen Akku verbinden.
★Connecter une batterie complétement chargée.

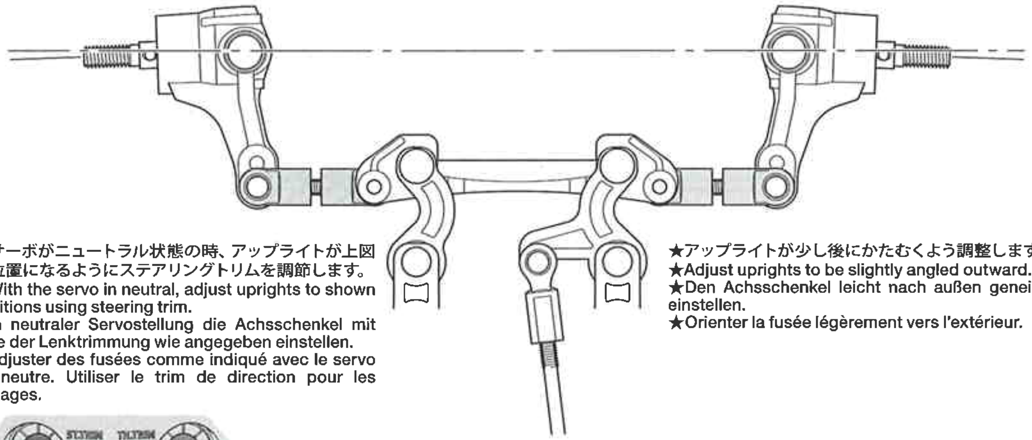

★サーボがニュートラル状態の時、アップライトが上図の位置になるようにステアリングトリムを調節します。
★With the servo in neutral, adjust uprights to shown positions using steering trim.
★In neutraler Servostellung die Achsschenkel mit Hilfe der Lenktrimmung wie angegeben einstellen.
★Adjuster des fusées comme indiqué avec le servo au neutre. Utiliser le trim de direction pour les réglages.

★アップライトが少し後にかたむくよう調整します。
★Adjust uprights to be slightly angled outward.
★Den Achsschenkel leicht nach außen geneigt einstellen.
★Orienter la fusée légèrement vers l'extérieur.

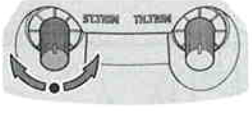

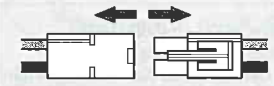

★調整後はメカのスイッチを切り、バッテリーは必ず外しましょう。
★Disconnect the battery after adjustment.
★Nach der Einstellung den Akkustecker abziehen.
★Débrancher la batterie après la vérification.

22

★組み立てイラストと付属のホイール、タイヤ形状は異なる場合があります。
★Wheels included in chassis w/body kit may differ from drawings shown at right.
★Die im Fahrgestell-Bausatz mit Karosserie enthaltenen Räder können von der rechts gezeigten Abbildung abweichen.
★Les roues incluses dans le kit avec carrosserie peuvent être différentes de celles montrées sur les dessins de droite.

★タイヤとホイールの間に瞬間接着剤をながし込んで接着します。
★Apply instant cement.
★Sekundenkleber anftragen.
★Appliquer de la colle rapide (cyanoacrylate).

22 ホイールの組み立て
Wheel assembly
Rad-zusammenbau
Assemblage des roues

★4個作ります。
★Make 4.
★4 Satz anfertigen.
★faire 4 jeux.

★インナースポンジは輪になるよう合成ゴム系接着剤で接着してください。
★Secure inner sponge to tire using synthetic rubber cement (not included).
★Innere Schaumgummiringe mit Kleber für synthetischen Gummi einkleben.
★Fixer la garniture mousse au pneu à l'aide de colle pour caoutchouc synthétique.

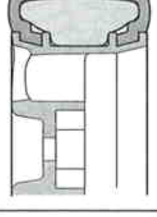

★タイヤをホイールのみぞにはめます。
★Fit into grooves.
★Reifen richtig in die Felgen eindrücken.
★Insérer dans les rainures.

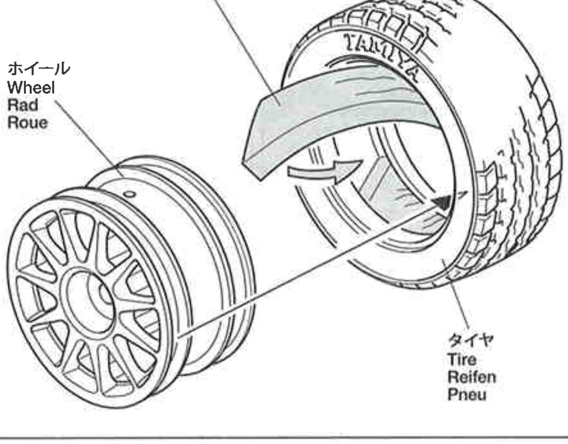

23

BC8 ×4
4㎜フランジロックナット
Flange lock nut
Sicherungsmutter
Ecrou nylstop à flasque

BC10 ×4
2×10㎜シャフト
Shaft
Achse
Axe

BA18 ×6
1150プラベアリング
Plastic bearing
Plastik-Lager
Palier en plastique

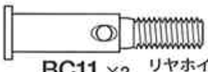
BC11 ×2
リヤホイールアクスル
Rear wheel axle
Rad-Achse hinten
Axe de roue arrière

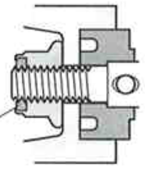

★ナイロン部までしめ込みます。
★Tighten up into nylon portion.
★Anziehen, bis Gewinde aus Nylon-Sicherungsteil schaut.
★Serrer jusqu'à la bague en nylon.

23 ホイールの取り付け
Attaching wheels
Einbau der Räder
Fixation des roues

《フロント》
Front
Vorne
Avant

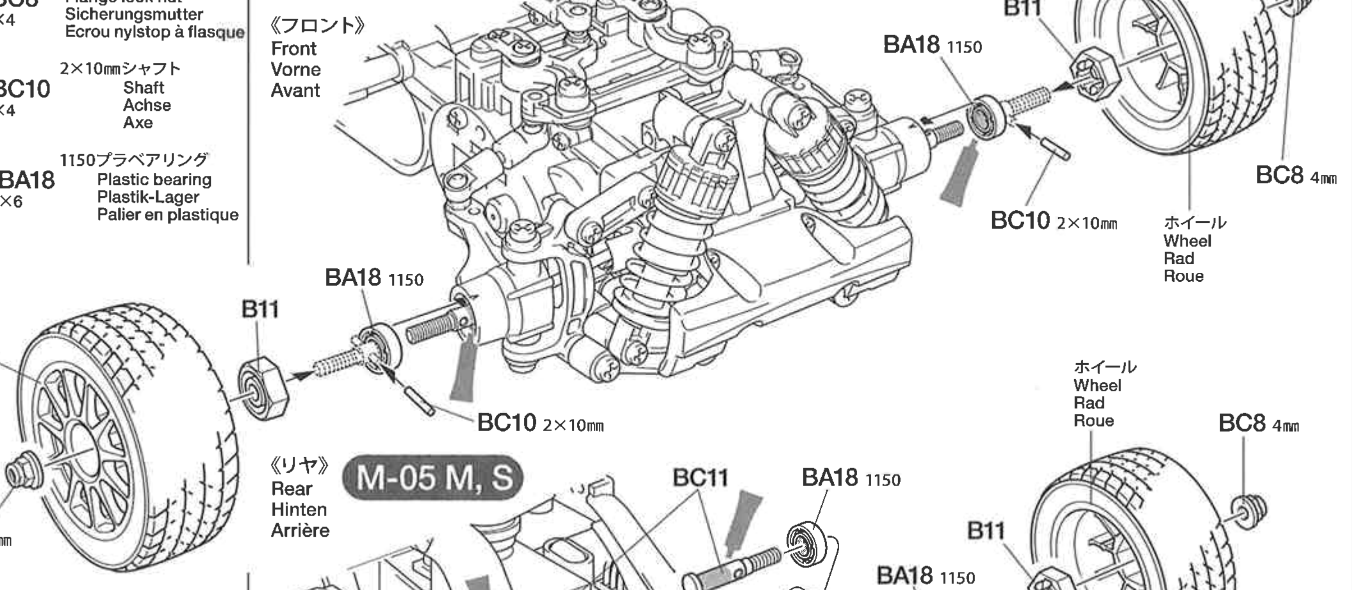

《リヤ》 **M-05 M, S**
Rear
Hinten
Arrière

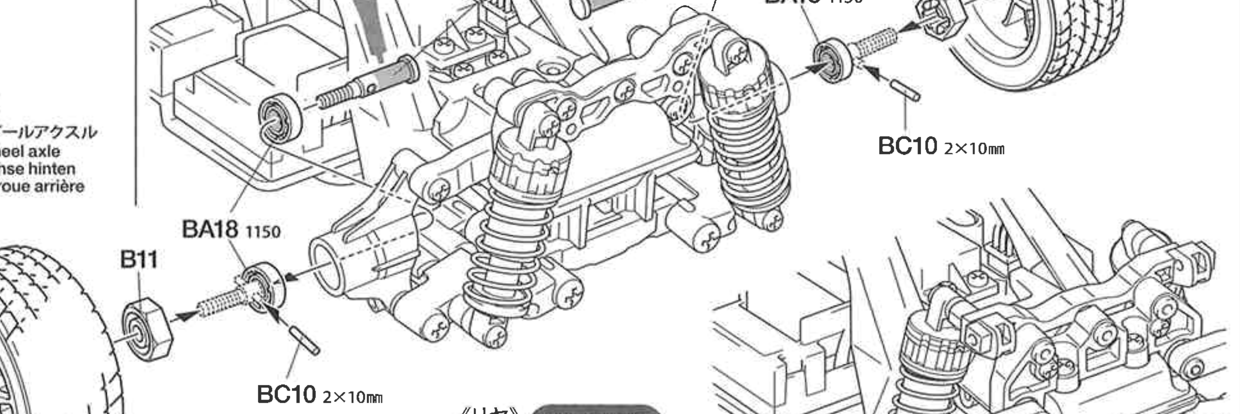

《リヤ》 **M-05 L**
Rear
Hinten
Arrière

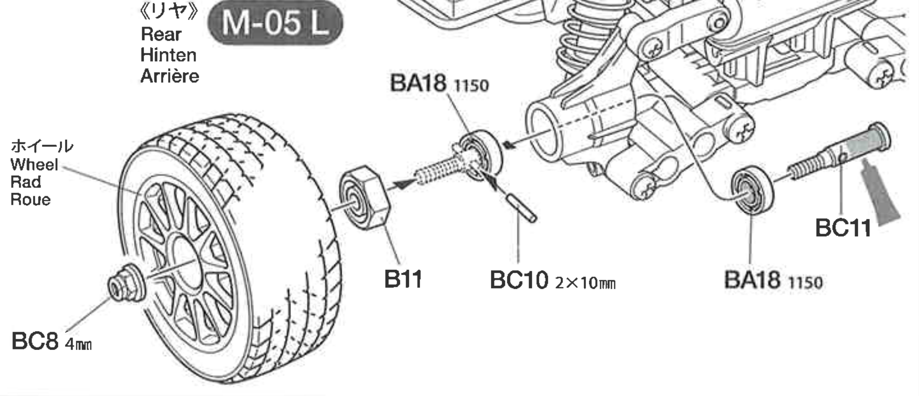

24

BA6 ×2
3×10㎜タッピングビス
Tapping screw
Schneidschraube
Vis taraudeuse

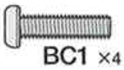
BC1 ×4
3×12㎜丸ビス
Screw
Schraube
Vis

BC7 ×4
3㎜ワッシャー
Washer
Beilagscheibe
Rondelle

TAMIYA CA CEMENT

タミヤ瞬間接着剤
●RCカーのゴムタイヤ専用に開発された瞬間接着剤です。コーナリング中などのタイヤの変形に耐える強力な接着力はもちろん、粘度が低いため組立て時に接着剤が隅々まで行きわたりやすいのも特徴です。5gアルミチューブ入りで、約20本のタイヤを接着することができます。マイクロノズル2本付き

24 フロントボディマウントの取り付け
Attaching front body mount
Anbringung der vorderen Karosserieaufhängung
Fixation du support de carrosserie avant

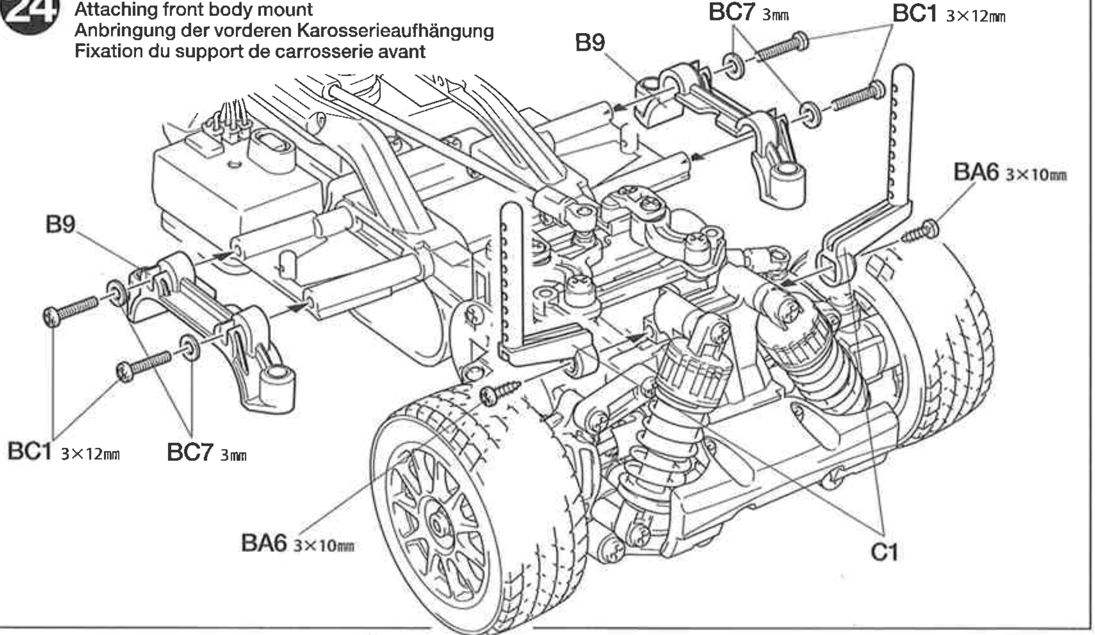

25

BA4 ×2 3×15㎜タッピングビス
Tapping screw
Schneidschraube
Vis taraudeuse

BA6 ×3 3×10㎜タッピングビス
Tapping screw
Schneidschraube
Vis taraudeuse

25 リヤボディマウントの取り付け
Attaching rear body mount
Anbringung der hinteren Karosseriehalterung
Fixation du support de carrosserie arrière

★取り付けるボディに合わせて6㎜スナップピン（BD1）の位置を決めてください。
★Determine the position of snap pins according to body.
★Die Position der Federstifte ensprechend der Karosserie festlegen.
★Déterminer l'emplacememnt des épingles en fonction du type de carrosserie.

M-05 M, S

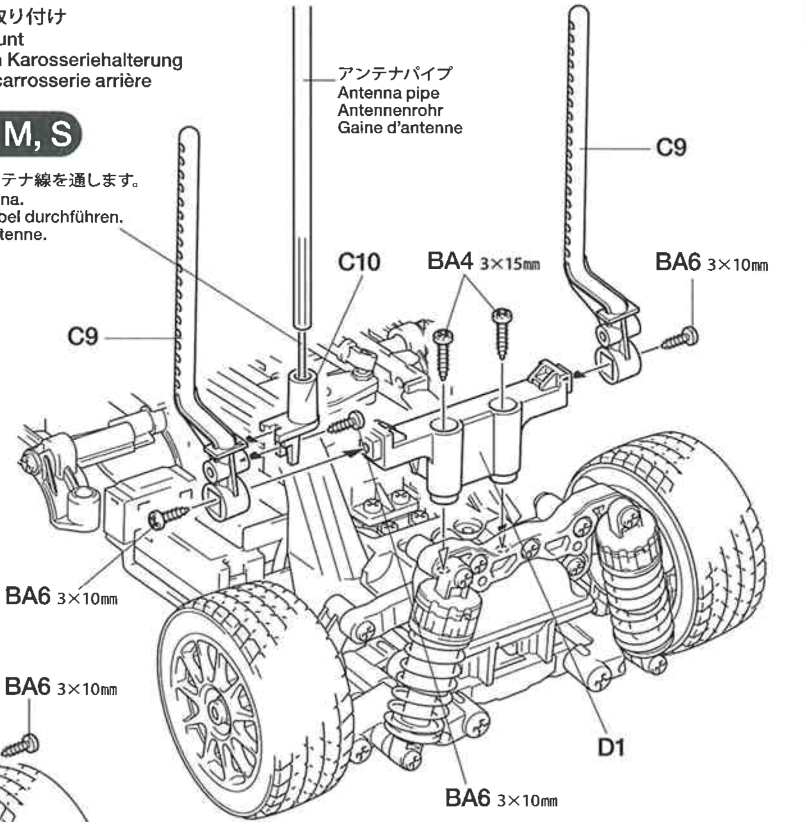

M-05 L

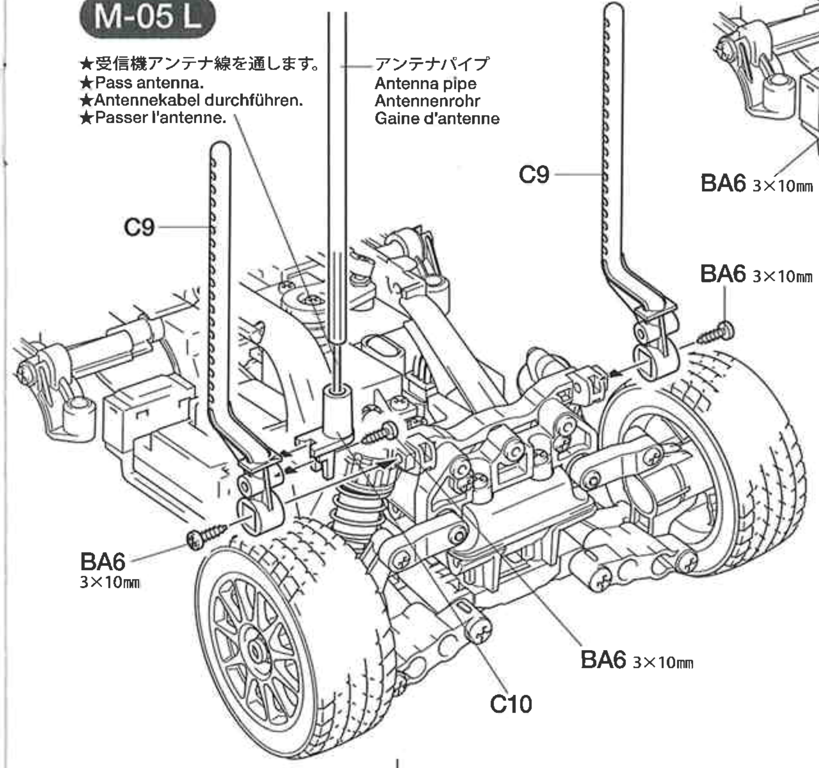

M-05 M

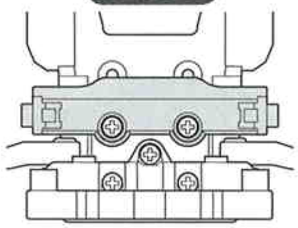

M-05 S

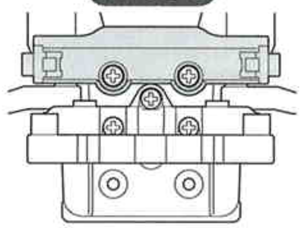

●ボディの切り取り、穴開け（6㎜穴）はシャーシに合わせて行ってください。
●Trim and make holes on the body while adjusting with chassis.
●Zuschneiden und in Abstimmung mit dem Chassis Löcher bohren.
●Découper et percer des trous dans la carrosserie en l'ajustant sur le chassis.

26

BA6 ×2 3×10㎜タッピングビス
Tapping screw
Schneidschraube
Vis taraudeuse

BC13 ×4 スナップピン（小）
Snap pin (small)
Federstift (klein)
Epingle métallique (petite)

★走行させない時は必ず走行用バッテリーのコネクターを外してください。
★Disconnect battery when the car is not being used.
★Akkusstecker abziehen, wenn das Auto nicht in Betrieb.
★Deconnecter la batterie lorsque la voiture n'est pas utilisée.

●タミヤのホームページには豊富な情報が満載です。ぜひご覧ください。
タミヤインターネット
ホームページアドレス
www.tamiya.com

26 走行用バッテリーの搭載
Battery installation
Batterie-Einbau
Installation de la batterie

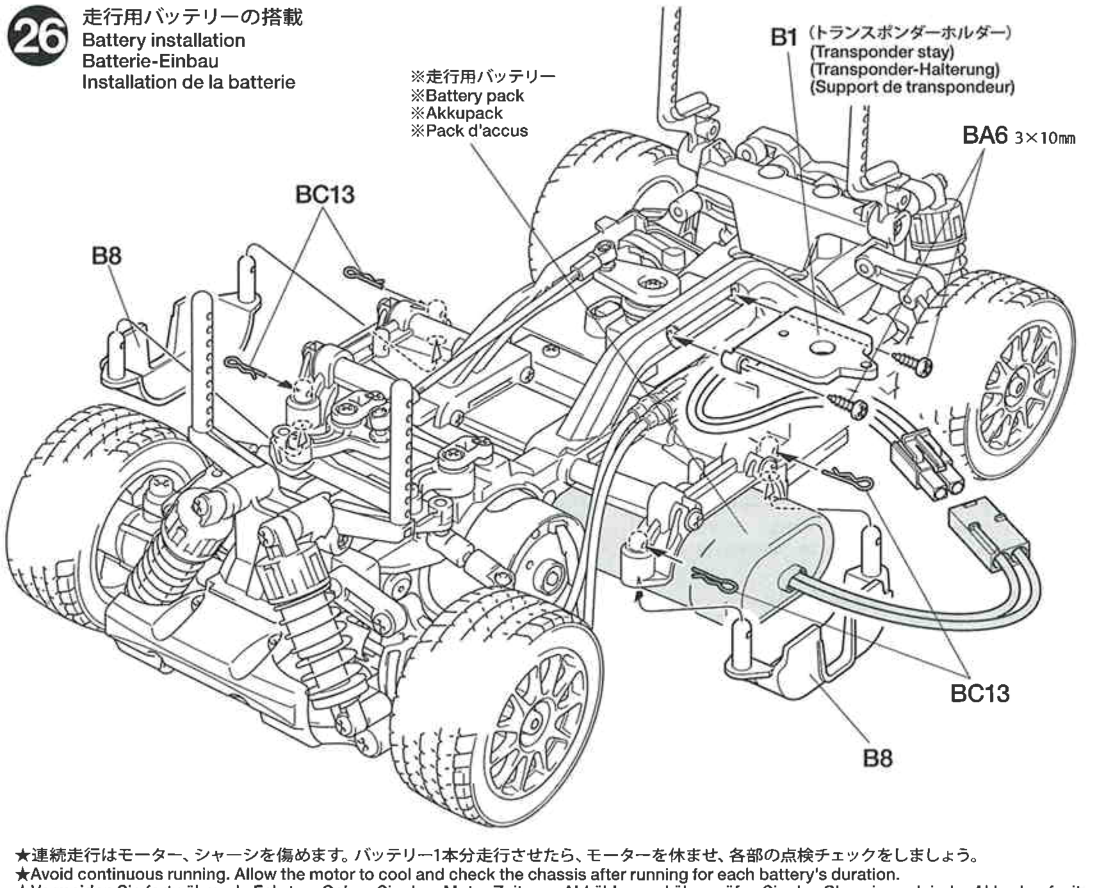

★連続走行はモーター、シャーシを傷めます。バッテリー1本分走行させたら、モーターを休ませ、各部の点検チェックをしましょう。
★Avoid continuous running. Allow the motor to cool and check the chassis after running for each battery's duration.
★Vermeiden Sie fortwährende Fahrten. Geben Sie dem Motor Zeit zum Abkühlen und überprüfen Sie das Chassis nach jeder Akku-Laufzeit.
★Eviter de rouler continuellement. Laisser le moteur refroidir et vérifier le châssis après chaque pack consommé.

M-05 CHASSIS

●走らせない時はバッテリーを必ずはずしておきましょう。

SAFETY PRECAUTIONS
Follow the outlined rules for safe radio control operation.
●Avoid running the car in crowded areas and near small children.
●Make sure that no one else is using the same frequency in your running area. Using the same frequency at the same time can cause serious accidents, whether it's driving, flying, or sailing.
●Avoid running in standing water and rain. If R/C unit, motor, or battery get wet, clean and dry thoroughly in a dry shaded area.

R/C OPERATING PROCEDURES
①Extend antenna and switch on transmitter.
②Switch on receiver.
③Inspect operation using transmitter before running.
④Adjust steering servo and trim so that the model runs straight with transmitter in neutral.
⑤Reverse sequence to shut down after running.
⑥Make sure to disconnect/remove all batteries.
⑦Completely remove sand, mud, dirt etc.
⑧Apply grease to suspension, gears, bearings, etc.
⑨Store the car and batteries separately when not in use.

TIPS ZUR SICHERHEIT
Beachten Sie die folgenden Richtlinien für fehlerfreien Betrieb.
●Vermeiden Sie das Fahren des Autos an überfüllten Plätzen und in der Nähe von kleinen Kindern. Gebrauchen Sie nie die Straße für R/C Rennen.
●Prüfen Sie, daß niemand in der Umgebung dieselbe Frequenz benutzt, denn dadurch können Unfälle entstehen - sowohl beim Fahren, Fliegen oder Segeln.
●Vermeiden Sie das Fahren durch Pfützen und während Regen. Wenn das R/C Fahrzeug, der Motor oder die Batterien naß werden, müssen Sie alles sorgfältig im Trockenen säubern und reinigen.

KONTROLLEN VOR DER FAHRT
①Senderantenne ausziehen und Sender einschalten.
②Empfänger einschalten.
③Die Funktion vor Abfahrt mit dem Sender überprüfen.
④Richten Sie das Lenkservo durch Einstellung am Gestänge so ein, daß das Modell bei neutraler Sender-Trimmung geradeaus fährt.
⑤Nach dem Fahrbetrieb in umgekehrter Reihenfolge vorgehen.
⑥Die Batterien herausnehmen bzw. abklemmen.
⑦Entfernen Sie Sand, Matsch, Schmutz etc.
⑧Fetten Sie die Aufhängung, Getriebe, Federungen etc. ein.
⑨Bei Nichtgebrauch Auto und Akkus getrennt verwahren.

MESURES DE SECURITE
Veuillez respecter impérativement les règles de sécurité suivantes lors de l'utilisation de votre ensemble R/C.
●Eviter de faire évoluer la voiture à proximité de jeunes enfants ou dans la foule. Ne jamais utiliser sur la voie publique!
●Assurez-vous que personne d'autre n'utilise la même fréquence sur le même terrain que vous. Utiliser la même fréquence en même temps peut être source de sérieux accidents, pendant la conduite, le vol ou la navigation des modèles R/C.
●Ne jamais faire évoluer le modèle sous la pluie ou sur une surface mouillée. Si le moteur, les accus, le récepteur ou les servos prenaient l'humidité, les nettoyer avec un chiffon et les laisser sécher.

PROCEDURE DE MISE EN MARCHE
①Déployer l'antenne et mettre en marche l'émetteur.
②Mettre en marche le récepteur.
③Vérifiez la bonne marche de votre radiocommande avant de rouler.
④Le trim de direction doit être réglé pour que manche au neutre, le modèle évolue en ligne droite.
⑤Faites les opérations inverses après utilisation de votre ensemble R/C.
⑥Assurez-vous que les batteries soient bien débranchées et sortez-les du modèle.
⑦Enlever sable, poussière, boue etc...
⑧Graisser les pignons, articulations...
⑨Rangez la voiture et les accus séparément.

《RCカーの走らせかた》

★この走らせかたの順番はかならず守ってください。スイッチのON/OFFの順番を間違えると他の電波の混信によってRCカーが暴走する場合があります。

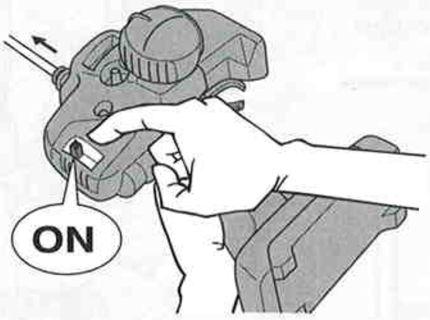

① 送信機のアンテナをのばし、スイッチをONにします。

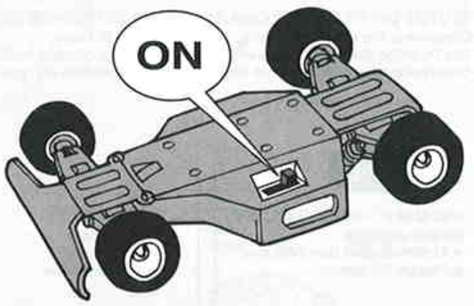

② 次にRCカー側のスイッチをONにしてください。

③ 走らせる前にRCカーを台の上に乗せ、各部の動きをチェックします。

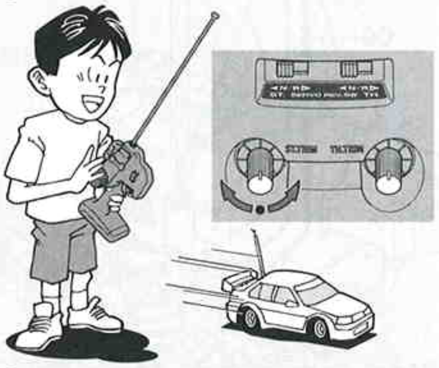

④ ステアリングを使わず走らせてみます。まっすぐに走らない場合はステアリングトリムを使って調節してください。

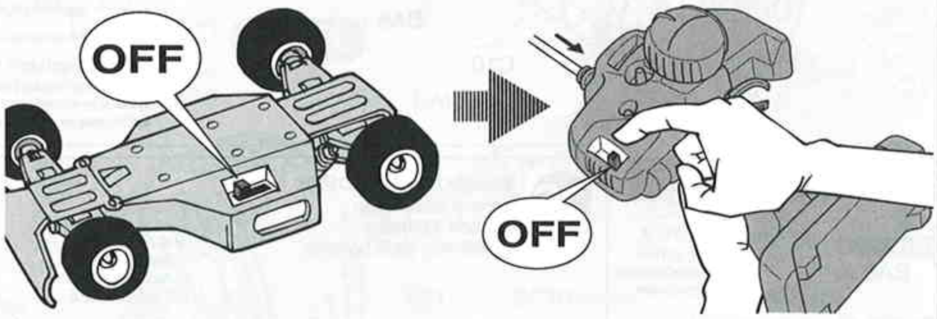

⑤ 走行を終わらせる時は、かならず走らせる時の逆の手順でスイッチを切っていきます。

⑥ 走らせたあとは、かならずバッテリーをはずしておきましょう。

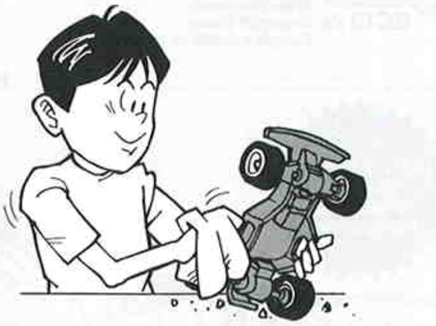

⑦ RCカーについた泥や砂、汚れなどはやわらかな布などできれいに拭き取りましょう。

⑧ ギヤや軸受け部、サスペンションなどの可動部はグリスをさしておきましょう。

⑨ あとかたづけをしっかりしましょう。その時、バッテリーは別々にしておきます。

走行練習をしよう
PRACTICING
ÜBUNG
ENTRAINEMENT

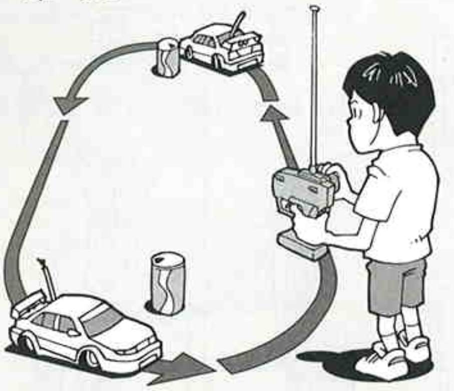

●大きく楕円を描くように走らせてみよう。
●Practice to achieve a large regular oval.
●Üben Sie, bis Sie ein sauberes Oval fahren können.
●Exercez vous à décrire un grand ovale régulier.

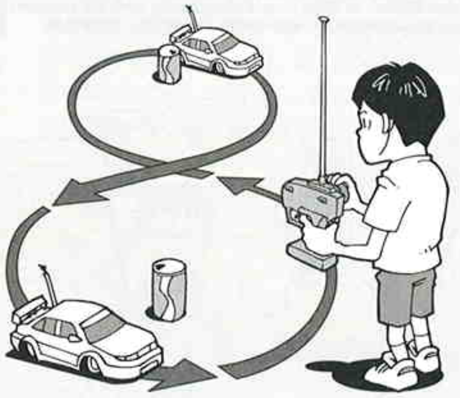

●空き缶などを利用して、8の字を描くように走らせてみよう。
●Use empty cans etc. as pylons for figure "8" drill.
●Verwenden Sie leichte, leere Büchsen etc. als Markierung für einen 8er-Übungskurs.
●Employez des boîtes vides... comme repères pour réaliser des "8".

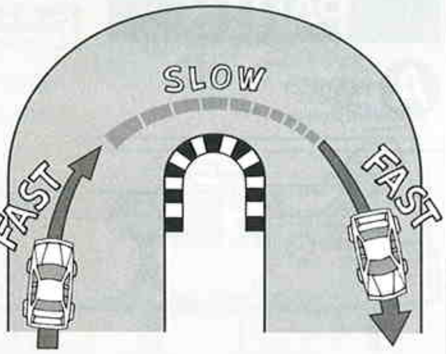

●コーナリングのやり方は、カーブに入るときに速度を落とし、曲がり終わるとともに速度を上げて行くとよいでしょう。
●Decelerate when entering into a curve and pick up the speed after vertex of the curve.
●Nehmen Sie beim Einfahren in die Kurve Gas weg und beschleunigen Sie nach dem Scheitelpunkt der Kurve.
●Ralentissez à l'entrée d'une courbe et reprenez de la vitesse après le passage du milieu de la courbe.

トラブルチェック
TROUBLE SHOOTING
FEHLERSUCHE
RECHERCHE DES PANNES

★おかしいな?と思ったときは、車（RCカー）を修理に出すまえに、下の表を見てトラブルチェックを行ってください。
★Before sending your R/C model in for repair, check it again using the below diagram.
★Bevor Sie Ihr Modell zur Reparatur einsenden, prüfen Sie es nochmals selbst entsprechend der folgenden Anleitung.
★Avant de renvoyer votre modèle R/C pour une répa-ration, vérifiez-le à nouveau en suivant ce processus.

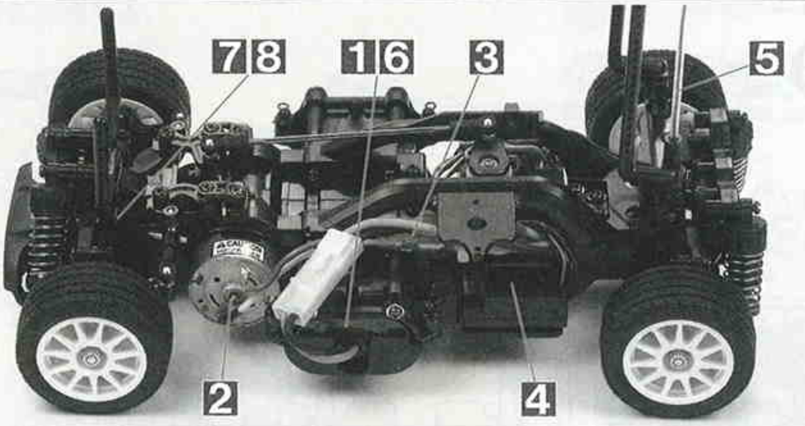

車の異常 PROBLEM PROBLEME	原　因 CAUSE URSACHE	直し方 REMEDY LÖSUNG REMEDE	
車が動かない Model does not move. Modell fährt nicht. Le modèle ne démar-re pas.	走行用バッテリーが充電されていますか? Weak or no battery in model. Schwache oder keine Batterien in Auto. Pack de propulsion manquant ou insuffisament chargée.	走行用バッテリーを充電してください。 Install charged battery. Voll aufgeladene Batterien einlegen. Recharger la batterie.	1
	モーターに故障はありませんか? Damaged motor. Motorschaden. Moteur endommagé.	異音や、少しの走行で熱くなるようならモーターを交換してください。 Replace with new motor. Durch neuen Motor ersetzen. Remplacer par un nouveau moteur.	2
	コード類がやぶけてショートしていませんか? Worn or broken wiring. Verschlissene oder gebrochene Kabel. Câblage sectionné ou usé.	コードをしっかり絶縁するか、メーカーに修理を依頼してください。 Splice and insulate wiring completely. Kabel anspleißen und gut isolieren. Vérifier et isoler le câblage.	3
	ESC（エレクトロニックスピードコントローラー）が故障していませんか? Damaged electronic speed controller. Beschädigter Fahrregler. Variateur électronique de vitesse endommagé.	ご使用のメーカーにお問い合わせください。 Ask manufacturer to repair. Erkundigen Sie sich über Reparaturmöglichkeit beim Hersteller. Faites réparer par le S.A.V. du fabricant.	4
思うように走らない No control. Keine Kontrolle. Perte de contrôle.	送信機、受信機のアンテナはのびていますか? Improper antenna on transmitter or model. Sender- oder Empfängerantenne ist nicht ganz herausgezogen. Problème d'antenne émetteur ou récepteur.	送信機、受信機のアンテナをのばしてください。 Fully extend antenna. Antenne vollständig herausziehen. Déployer entièrement l'antenne.	5
	走行用バッテリーや、送信機の電池が少なくなっていませんか? Weak or no batteries in transmitter or model. Schwache oder keine Batterien in Sender oder Auto. Accus manquants ou insuffisamment chargés dans l'émetteur ou le modèle.	走行用バッテリーは充電してください。送信機の電池は新品のものと交換してください。 Install charged or fresh batteries. Legen Sie geladene Akkus oder neue Batterien ein. Installez des accus rechargés ou des piles neuves.	6
	回転部（ギヤなど）の組み立てがしっかり出来ていますか? Improper assembly of rotating parts. Unachtsamer Einbau drehender Teile. Mauvais assemblage des pièces en rotation.	説明図をよく見て回転部を確認、または組み立て直してください。 Reassemble them correctly referring to the instruction manual. Auseinandernehmen und gemäß Bedienungsanleitung neu zusammenbauen. Réassemblez correctement en vous référant au manuel d'instructions.	7
	可動部がグリスアップされていますか? Improper lubrication on rotating parts. Drehende Teile unzureichend geschmiert. Mauvaise lubrification des pièces en rotation.	可動部にグリスをつけてください。 Apply grease. Fetten. Graisser.	8
	近くで別のRCモデルを操縦していませんか? Another R/C model using same frequency. Ein anderes RC-Modell fährt auf der gleichen Frequenz. Un autre modèle R/C est sur la même fréquence.	場所を変えるか、少し時間をおきます。 Try a different location to operate your model. Das Auto an einem anderen Ort fahren lassen. Essayez un autre endroit pour faire rouler votre modèle R/C.	

PARTS

★製品改良のためキットは予告なく仕様を変更することがあります。
★Specifications are subject to change without notice.
★Technische Daten können im Zuge ohne Ankündigung verändert werden.
★Caractéristiques pouvant être modifiées sans information préalable.

A PARTS ×1
51389

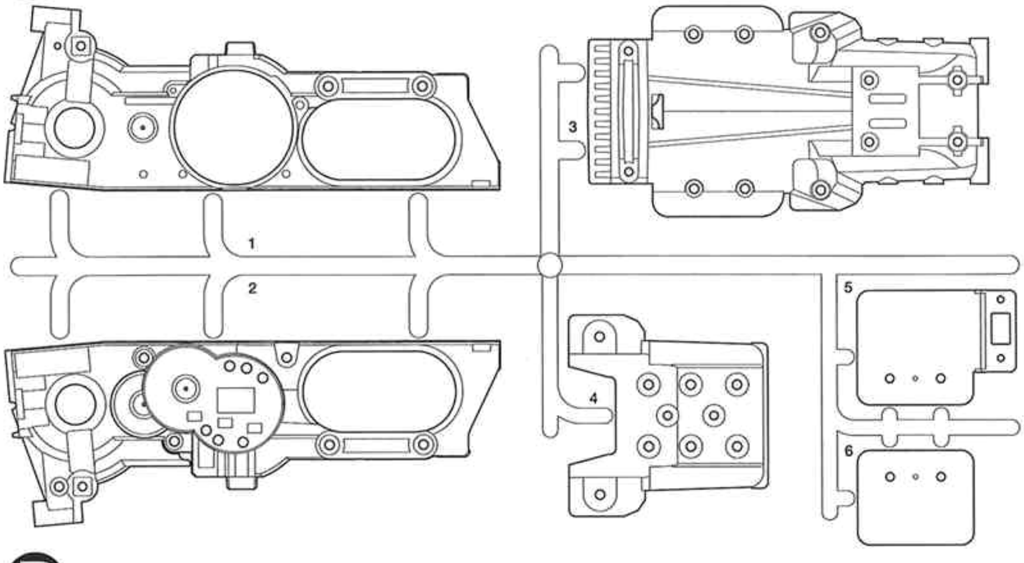

D PARTS ×1
51392

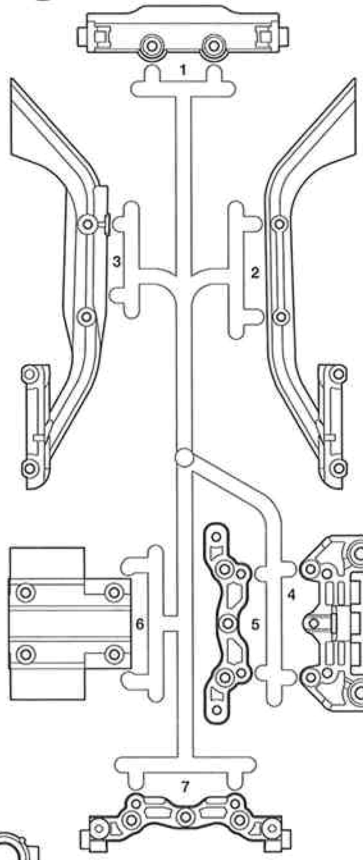

B PARTS ×1
51390

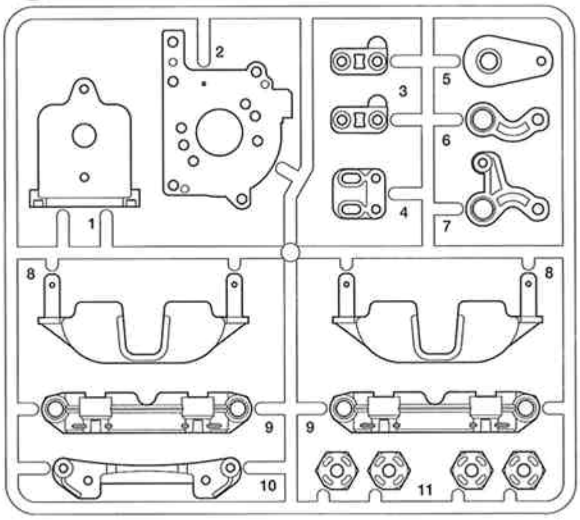

F PARTS ×1
51393

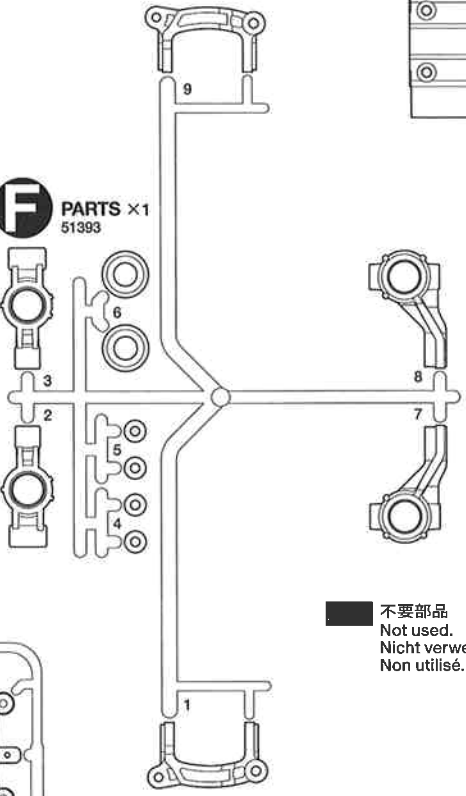

不要部品
Not used.
Nicht verwenden.
Non utilisé.

P PARTS ×1
10115065

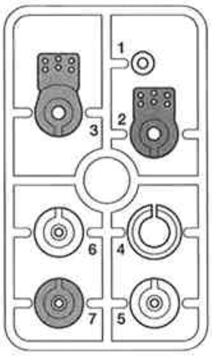

C PARTS ×2
51391

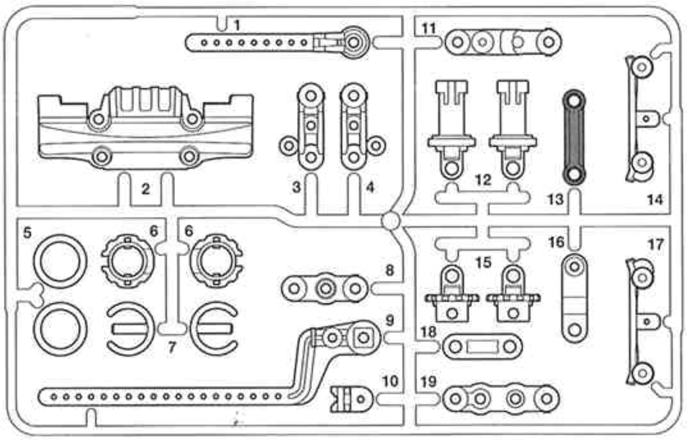

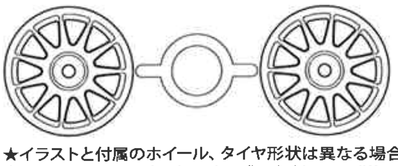

ホイール ·×2 / タイヤ ···×4
Wheel / Tire
Rad / Reifen
Roue / Pneu

インナースポンジ ·······×4
Inner sponge
Innere Schaumgummiringe
Eponge intérieure

★イラストと付属のホイール、タイヤ形状は異なる場合があります。
★Wheels and tires in chassis w/body kit may differ from drawings.
★Die im Fahrgestell-Bausatz mit Karosserie enthaltenen Räder und Reifen können von Abbildung abweichen.
★Les roues et pneus incluses dans le kit avec carrosserie peuvent être différentes de celles montrées sur les dessins.

ギヤ袋詰 50794
Gear bag
Zahnräder-Beutel
Sachet de pignonerie

ピニオンストッパー ×1
Pinion stopper
Ritzel-Anschlag
Bloque-pignon

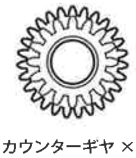

カウンターギヤ ×1
Counter gear
Vorgelege-Rad
Pignon intermédiaire

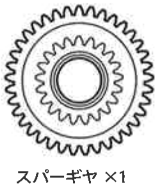

スパーギヤ ×1
Spur gear
Stirnradgetriebe
Pignon intermédiaire

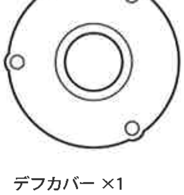

デフカバー ×1
Differential cover
Differential-Abdeckung
Couvercle de différentiel

デフキャリア ×1
Differential spur gear
Differentialrad
Couronne de différentiel

モーター ···············×1
Motor 53689
Moteur

注意ステッカー ·········×1
Caution sticker
Vorsicht Sticker
Sticker de precaution

アンテナパイプ ·········×1
Antenna pipe 6095003
Antennenrohr
Gaine d'antenne

PARTS

★金具部品は少し多めに入っています。予備として使ってください。
★Extra screws and nuts are included. Use them as spares.
★Es liegen zusätzliche Schrauben und -muttern bei. Als Ersatzteile verwenden.
★Des vis et des écrous supplémentaires sont inclus. Les utiliser comme pièces de rechange.

ボディ取り付け用
For body attachment
Zur Befestigung der Karosserie
Pour la fixation de la carrosserie

BD1 ×8 19805702 6㎜スナップピン
Snap pin
Federstift
Epingle métallique

A ❶～⓬

19401435

BA1 ×2 19804285 3×25㎜丸ビス
Screw
Schraube
Vis

BA2 ×6 19805859 3×15㎜丸ビス
Screw
Schraube
Vis

BA3 ×1 19808156 3×16㎜皿ビス
Screw
Schraube
Vis

BA4 ×1 50583 3×15㎜タッピングビス
Tapping screw
Schneidschraube
Vis taraudeuse

BA5 ×2 19805629 3×12㎜タッピングビス
Tapping screw
Schneidschraube
Vis taraudeuse

BA6 ×7 50577 3×10㎜タッピングビス
Tapping screw
Schneidschraube
Vis taraudeuse

BA7 ×6 19805754 3×8㎜タッピングビス
Tapping screw
Schneidschraube
Vis taraudeuse

BA8 ×3 50573 2×8㎜タッピングビス
Tapping screw
Schneidschraube
Vis taraudeuse

BA9 ×1 19805887 3×8㎜皿タッピングビス
Tapping screw
Schneidschraube
Vis taraudeuse

BA10 ×4 50582 3×14㎜段付タッピングビス
Step screw
Paßschraube
Vis décolletée

BA11 ×2 50579 3×10㎜段付ビス
Step screw
Paßschraube
Vis décolletée

BA12 ×2 19805684 3×12㎜ホロービス
Screw
Schraube
Vis

BA13 ×1 50576 3×3㎜イモネジ
Grub screw
Madenschraube
Vis pointeau

BA14 ×2 19805976 3×46㎜スクリューピン
Screw pin
Schraubzapfen
Cheville à vis

BA15 ×2 19805756 3×32㎜スクリューピン
Screw pin
Schraubzapfen
Cheville à vis

BA16 ×1 13550027 5×40㎜シャフト
Shaft
Achse
Axe

BA17 ×1 13555048 5×21㎜シャフト
Shaft
Achse
Axe

BA18 ×6 10555015 1150プラベアリング
Plastic bearing
Plastik-Lager
Palier en plastique

BA19 ×4 850プラベアリング
Plastic bearing
Plastik-Lager
Palier en plastique

BA20 ×2 19805185 850メタル
Metal bearing
Metall-Lager
Palier en métal

BA21 ×2 12300010 9㎜ワッシャー
Washer
Beilagscheibe
Rondelle

BA22 ×4 50882 キングピン
King pin
Bolzen für Arretierstück
Axe de verrouillage1

BA23 ×5 50592 5㎜ピローボール
Ball connector
Kugelkopf
Connecteur à rotule

BA24 ×2 19805240 3㎜Oリング（黒）
O-ring (black)
O-Ring (schwarz)
Joint torique (noir)

BA25 ×2 19804237 ギヤボックスジョイント
Gearbox joint
Getriebegehäuse-Gelenk
Accouplement de pont

BA26 ×2 50823 フロントホイールアクスル
Front wheel axle
Rad-Achse vorne
Axe de roue avant

BA27 ×1 14305125 モータープレート
Motor plate
Motor-Platte
Plaquette-moteur

BA28 ×4 50797 5㎜アジャスターS
Adjuster
Einstellstück
Chape à rotule

BA29 ×2 9805503 ドライブシャフト
Drive shaft
Achswelle
Arbre d'entraînement

BA30 ×1 51008 ベベルシャフト
Star shaft
Stern-Achse
Support de satellite

BA31 ×2 51008 ベベルギヤ（大）
Large bevel gear
Kegelrad groß
Grand pignon conique

BA32 ×3 51008 ベベルギヤ（小）
Small bevel gear
Kegelrad klein
Petit pignon conique

BA33 ×1 50356 20Tピニオンギヤ
20T Pinion gear
20Z Motorritzel
Pignon moteur 20 dents

十字レンチ・・・・・・×1
Box wrench 50038
Steckschlüssel
Clé à tube

六角棒レンチ・・・・・×1
Hex wrench 50038
Imbusschlüssel
Clé Allen

グリス・・・・・・・・・・・・×1
Grease 87099
Fett
Graisse

B ⓭～⓲

19401436

BA4 ×5 50583 3×15㎜タッピングビス
Tapping screw
Schneidschraube
Vis taraudeuse

BA6 ×15 50577 3×10㎜タッピングビス
Tapping screw
Schneidschraube
Vis taraudeuse

BB1 ×4 19805945 3×18㎜段付タッピングビス
Step screw
Paßschraube
Vis décolletée

BA10 ×10 50582 3×14㎜段付タッピングビス
Step screw
Paßschraube
Vis décolletée

BA14 ×2 19805976 3×46㎜スクリューピン
Screw pin
Schraubzapfen
Cheville à vis

BA15 ×2 19805756 3×32㎜スクリューピン
Screw pin
Schraubzapfen
Cheville à vis

BB2 ×4 9805826 コイルスプリング
Coil spring
Spiralfeder
Ressort hélicoïdal

C ⓳～㉖

19401437

BC1 ×4 19805898 3×12㎜丸ビス
Screw
Schraube
Vis

BC2 ×1 19804159 3×10㎜丸ビス
Screw
Schraube
Vis

BC3 ×4 19804286 3×6㎜皿ビス
Screw
Schraube
Vis

BC4 ×1 2.6×10㎜バインドビス
Screw
Schraube
Vis

BC5 ×2 19805868 2×10㎜丸ビス
Screw
Schraube
Vis

BA4 ×2 50583 3×15㎜タッピングビス
Tapping screw
Schneidschraube
Vis taraudeuse

BA6 ×12 50577 3×10㎜タッピングビス
Tapping screw
Schneidschraube
Vis taraudeuse

BC6 ×1 50575 2.6×10㎜タッピングビス
Tapping screw
Schneidschraube
Vis taraudeuse

BC7 ×8 50586 3㎜ワッシャー
Washer
Beilagscheibe
Rondelle

BC8 ×4 19805557 4㎜フランジロックナット
Flange lock nut
Sicherungsmutter
Ecrou nylstop à flasque

BC9 ×1 12500016 3×89㎜両ネジシャフト
Threaded shaft
Gewindestange
Tige filetée

BC10 ×4 50594 2×10㎜シャフト
Shaft
Achse
Axe

BA18 ×6 10555015 1150プラベアリング
Plastic bearing
Plastik-Lager
Palier en plastique

BA23 ×1 50592 5㎜ピローボール
Ball connector
Kugelkopf
Connecteur à rotule

BC11 ×2 19805502 リヤホイールアクスル
Rear wheel axle
Rad-Achse hinten
Axe de roue arrière

BC12 ×2 50596 5㎜アジャスター
Adjuster
Einstellstück
Chape à rotule

BC13 ×4 50197 スナップピン（小）
Snap pin (small)
Federstift (klein)
Epingle métallique (petite)

ナイロンバンド・・・・・×3
Nylon band 50595
Nylonband
Collier en nylon

両面テープ・・・・・・・・・・・・×2
Double-sided tape 50171
Doppelklebeband
Adhésif double face

M-05 CHASSIS

●走らせない時はバッテリーを必ずはずしておきましょう。

AFTER MARKET SERVICE CARD
When purchasing Tamiya replacement parts, please take or send this form to your local Tamiya dealer so that the parts required can be correctly identified and supplied. Please note that specifications, availability and price are subject to change without notice.

KUNDENNACHBETREUUNGS-KARTE
Wenn Sie TAMIYA-Ersatzteile kaufen möchten, nehmen Sie bitte zur Unterstützung dieses Formular mit zu Ihrem örtlichen Fachhändler. Bezüglich der Angaben, der Lagerhaltung der Artikel und der Preise sind Änderungen vorbehalten.

SERVICE APRES-VENTE
LISTE DE PIECES DETACHEES
Afin de vous permettre de vous procurer des pièces de rechange Tamiya, amenez cette liste à votre point de vente Tamiya qui ne manquera pas de vous renseigner. Veuillez noter que les caractéristiques, disponibilité et prix peuvent changer sans avis préalable.

PARTS CODE

51389	M-05 A Parts (Chassis) (A1-A6)
51390	M-05 B Parts (Steering Wiper) (B1-B11)
51391	M-05 C Parts (Sus. Arm) (C1-C19, 2 pcs.)
51392	M-05 D Parts (Damper Stay) (D1-D7)
51393	M-05 F Parts (Upright) (F1-F9)
50794	M03 G Parts (Gear)
	Diff. Supr Gear x1 Diff. Cover x1
	Spur Gear x1 Counter Gear x1
	Pinion Stopper x1
10115065	P Parts (P1-P7)
19401435	Metal Parts Bag A
19401436	Metal Parts Bag B
19401437	Metal Parts Bag C
19804285	3x25mm Screw (BA1 x2)
19805859	3x15mm Screw (BA2 x4)
19808156	3x16mm Countersunk Head Screw (BA3 x2)
50583	3x15mm Tapping Screw (BA4 x10)
19805629	3x12mm Tapping Screw (BA5 x4)
50577	3x10mm Tapping Screw (BA6 x10)
19805754	3x8mm Tapping Screw (BA7 x10)
50573	2x8mm Tapping Screw (BA8 x10)
19805887	3x8mm Countersunk Tapping Screw (BA9 x10)
50582	3x14mm Step Screw (BA10 x5)
50579	3x10mm Step Screw (BA11 x5)
19805684	3x12mm Screw (BA12 x2)
50576	3mm Grub Screw (BA13 x10)
50038	Tool Set (Box Wrench, Hex Wrench, BA13 x4)
19805976	3x46mm Screw Pin (BA14 x4)
19805756	3x32mm Screw Pin (BA15 x4)
13550027	5x40mm Shaft (BA16 x1)
13555048	5x21mm Shaft (BA17 x1)
10555015	1150 Plastic Bearing (BA18 x10)
19805185	850 Metal Bearing (BA20 x2)
12300010 *1	9mm Washer (BA21 x1)
50882	TA04 King Pin Set (BA22 x4)
50592	5mm Ball Connector (BA23 x10)
19805240	3mm O-ring (Black, BA24 x7)
19804237	Gear Box Joint (BA25 x2)
50823	TG10 Wheel Axle (Front) (BA26 x2)
14305125	Motor Plate (BA27)
50797	5mm Short Adjuster (BA28 x8)
19805503	Drive Shaft (BA29 x2)
51008	Bevel Gear Set (TT-01, TGS)
	Star Shaft (BA30) x1 Large Bevel Gear (BA31) x2
	Small Bevel Gear (BA32) x3
50356 *2	20T, 21T AV Pinion Gear Set (BA33...etc.)
19805945	3x18mm Step Screw (BB1 x2)
19805826 *1	Coil Spring (BB2 x2)
19805898	3x12mm Screw (BC1 x10)
19804159	3x10mm Screw (BC2 x10)
19804286	3x6mm Countersunk Head Screw (BC3 x4)
19805868	2x10mm Screw (BC5 x10)
50575	2.6x10mm Tapping Screw (BC6 x5)
50586	3mm Washer (BC7 x15)
19805557	4mm Flange Lock Nut (BC8 x4)
12500016	3x89mm Threaded Shaft (BC9 x1)
50594	2x10mm Shaft (BC10 x10)
19805502	Rear Wheel Axle (BC11 x2)
50596	5mm Adjuster (BC12 x6)
50197	Snap Pin Set (BC13 x5, Large x10)
19805702	6mm Snap Pin (BD1 x10)
50171	Heat Resistant Double-Sided Tape
50595	Nylon Band w/Metal Hook (10 pcs.)
87099	Cera-Grease HG
45041	ESC TEU-104BK
	Instructions x1 ESC (TEU-104BK) x1
53689	540-J Motor
16095003	Antenna Pipe (30cm)
11050856	Instructions (for Chassis)
*1	Requires 2 sets for one car.
*2	Only 16T, 18T and 20T can be used.

TAMIYA SPARE PARTS & HOP-UP OPTIONS
Tamiya offers Spare Parts & Hop-Up Options for improved performance at the track. Visit your local Tamiya dealer for assistance. Please note that specifications, availability and price are subject to change without notice.

TAMIYA ERSATZTEILE & HOP-UP-TEILE
Für bessere Fahrleistung auf der Piste bietet TAMIYA Ersatzteile und Hop-Up-Teile an. Besuchen Sie Ihren örtlichen Fachhändler, er wird Ihnen helfen. Bezüglich der Angaben, der Lagerhaltung der Artikel und der Preise sind Änderungen vorbehalten.

PIECES DETACHEES ET OPTIONNELLES
Tamiya propose des pièces détachées et optionelles pour améliorer les performances sur la piste. Rendez-vous chez votre détaillant habituel pour tous renseignements. Veuillez noter que les caractéristiques, disponibilités et prix peuvent changer sans avis préalable.

ITEM No.

50354 *2	16T, 17T AV Pinion Gear Set
50355 *2	18T, 19T AV Pinion Gear Set
53267	TA03 Ball Differential
53390	M03/M04 Hollow Carbon Gear Shaft
53569	Clamp Type Aluminum Wheel Hub (6mm Thick)
53597	M03 Assembly Universal Shaft Set (2 pcs.)
54000	M-Chassis Aluminum Damper Set (4 pcs.)
54177	M-05 Aluminum Front Upright
54178	M-05 Aluminum Rear Upright
54179	M-05 Ball Bearing Set
54180	M-05 Titanium Screw Set

部品請求について

For use in Japan only!

★部品をなくしたり、こわした方は、このステッカーが貼られたカスタマーサービス取次店でご注文いただけます。また、当社カスタマーサービスに直接ご注文する場合は、右記の方法でご注文することができます。詳しくは当社カスタマーサービスまでお問い合わせください。

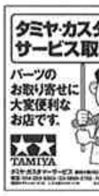

①《郵便振替のご利用法》
郵便局の払込用紙の通信欄に下のカードを参考にITEM番号、スケール、製品名、部品名、部品コード、数量を必ずご記入ください。振込人住所欄にはお電話番号もお書きいただき、口座番号·00810-9-1118、加入者名·（株）タミヤでお振込ください。

②《代金引換のご利用法》
パーツ代金に加えて代引き手数料（315円）をご負担いただければ、電話またはホームページより代金引換によるご注文をお受けいたします。

③《タミヤカードのご利用法》
タミヤカードをご利用の場合、代金はご指定金融機関の口座引き落としとなります。ご注文は電話またはホームページよりお受けいたします。

《住所》 〒422-8610 静岡市駿河区恩田原3-7
株式会社タミヤ カスタマーサービス係
《お問い合わせ電話番号》 静岡 **054-283-0003**
東京 **03-3899-3765**（静岡へ自動転送）
営業時間/平日▶8:00〜20:00 土、日、祝日▶8:00〜17:00
《カスタマーサービスアドレス》
http://tamiya.com/japan/customer/cs_top.htm

TAMIYA

1/10 R/C
F.F.レーシングカー
M-05 シャーシ
www.tamiya.com

★価格は2009年7月現在のものです。諸事情により変更させていただくことがありますのでご了承下さい。

部品名	税込価格	本体価格	部品コード
Pパーツ	336円	(320円)	10115065
袋詰A	1,470円	(1,400円)	19401435
ギヤボックスジョイント(2個)	441円	(420円)	19804237
ドライブシャフト(2本)	483円	(460円)	19805503
モータープレート	126円	(120円)	14305125
1150プラベアリング(10個)	284円	(270円)	10555015
850メタル(2個)	126円	(120円)	19805185
5×40㎜シャフト(1本)	189円	(180円)	13550027
5×21㎜シャフト(1本)	168円	(160円)	13555048
3×46㎜スクリューピン(4本)	210円	(200円)	19805976
3×32㎜スクリューピン(4本)	189円	(180円)	19805756
3×12㎜ホロービス(2本)	158円	(150円)	19805684
3×25㎜丸ビス(2本)	168円	(160円)	19804285
3×15㎜丸ビス(4本)	210円	(200円)	19805859
3×16㎜皿ビス(2本)	189円	(180円)	19808156
3×12㎜タッピングビス(4本)	179円	(170円)	19805629
3×8㎜タッピングビス(10本)	189円	(180円)	19805754
3×8㎜皿タッピングビス(10本)	263円	(250円)	19805887
9㎜ワッシャー(1枚)	126円	(120円)	12300010
3㎜Oリング(7個)	126円	(120円)	19805240
袋詰B	735円	(700円)	19401436
コイルスプリング(2本)	284円	(270円)	19805826
3×18㎜段付タッピングビス(2本)	210円	(200円)	19805945
袋詰C	756円	(720円)	19401437
リヤホイールアクスル(2本)	378円	(360円)	19805502
3×89㎜両ネジシャフト(1本)	231円	(220円)	12500016
3×12㎜丸ビス(10本)	221円	(210円)	19805898
3×10㎜丸ビス(10本)	231円	(220円)	19804159
2×10㎜丸ビス(10本)	231円	(220円)	19805868
3×6㎜皿ビス(4本)	168円	(160円)	19804286
6㎜スナップピン(10個)	263円	(250円)	19805702
4㎜フランジロックナット(4個)	189円	(180円)	19805557
アンテナパイプ(30㎝)	284円	(270円)	16095003
シャーシ用説明図	630円	(600円)	11050856

この他にも修理や整備のためのRCスペアパーツ、オプションパーツが発売されています。お近くの模型店店頭、または当社カスタマーサービスでお買い求め下さい。

部品名	税込価格	本体価格	送料	部品コード
モーター	1,260円	(1,200円)	240円	OP.689
Aパーツ	945円	(900円)	390円	SP.1389
Bパーツ	525円	(500円)	240円	SP.1390
Cパーツ(2枚)	945円	(900円)	390円	SP.1391
Dパーツ	525円	(500円)	240円	SP.1392
Fパーツ	525円	(500円)	240円	SP.1393
ギヤ袋詰	420円	(400円)	140円	SP.794
十字レンチ、1.5㎜六角棒レンチ、3×3㎜イモネジ(4個)	210円	(200円)	120円	SP.38
耐熱両面テープ	315円	(300円)	120円	SP.171
スナップピン大(10個)、小(5個)	210円	(200円)	90円	SP.197
20T、21Tピニオンギヤ	368円	(350円)	120円	SP.356
2×8㎜タッピングビス(10本)	105円	(100円)	80円	SP.573
2.6×10㎜タッピングビス(5本)	105円	(100円)	80円	SP.575
3×3㎜イモネジ(10個)	210円	(200円)	80円	SP.576
3×10㎜タッピングビス(10本)	105円	(100円)	80円	SP.577
3×10㎜段付ビス(5本)	158円	(150円)	80円	SP.579
3×14㎜段付タッピングビス(5本)	105円	(100円)	80円	SP.582
3×15㎜タッピングビス(10本)	158円	(150円)	80円	SP.583
3㎜ワッシャー(15個)	105円	(100円)	80円	SP.586
5㎜ピローボール(10個)	315円	(300円)	80円	SP.592
2×10㎜シャフト(10本)	158円	(150円)	80円	SP.594
ナイロンバンド(10本)	158円	(150円)	80円	SP.595
5㎜アジャスター(6個)	158円	(150円)	90円	SP.596
5㎜アジャスター(ショート·8個)	158円	(150円)	90円	SP.797
フロントホイールアクスル(2本)	473円	(450円)	120円	SP.823
キングピン(4本)	158円	(150円)	90円	SP.882
ベベルギヤ小(3個)、小(2個)、ベベルシャフト(1個)	263円	(250円)	120円	SP.1008
セラグリスHG	504円	(480円)	140円	87099

《送料について》送料が表示されている部品は、送料が別に必要です。部品を2個以上ご注文の場合、最も高い送料（1個分）だけで結構です。部品の合計が5,000円を超える場合、送料はサービスとなります。